Wir packen jede Rolle...

We can take on any role...

20 15 1995

Innovation in der Spann- und Wickeltechnik...

Innovation in Tightening and Winding Technology...

Spanntec

„Als Spezialist wollen wir auch weiterhin durch Innovationen führend sein…"

„As a specialist we want to continue to lead by innovation…"

Jan Liescher, Geschäftsführer

Auf uns ist Verlass...

Seit mehr als zwei Jahrzehnten steht Spanntec für Innovation und Know-How! Mit individuellen Lösungen treiben wir als Ihr Partner die technische Entwicklung voran. Ob Sie nun Papier, Vlies, Textilien, Metall oder Kunststofffolien verarbeiten - mit uns packen Sie jede Rolle.

Nicht nur beim Auf- und Abrollen bahnförmiger Materialien zeichnen sich unsere Produkte durch ihre perfekte Funktion und überragende Qualität aus.

Unsere Handling Systeme werden perfekt in Ihre Herstellungs- und Verarbeitungsprozesse integriert.

Mit uns erfüllen Sie den stetigen Anspruch an Produktivität, Ergonomie und Produktionssicherheit. Immer individuell und exakt nach Ihrer Anforderungen.

Einfache Bedienung, optimale Funktionssicherheit und wartungsarmer Betrieb sorgen für den wirtschaftlichen Einsatz.

Die Langlebigkeit unserer Produkte sorgt für Nachhaltigkeit und Sicherung Ihrer Ressourcen, komplett MADE IN GERMANY und mit allen Vorteilen und Leistungen, die wir als einer der führenden Spezialisten in der Spann- und Wickeltechnik bieten.

Alles aus einer Hand - mit einem Netzwerk von Produkten und Dienstleistungen sehen wir uns als ein Converting-Competence-Center, das seines gleichen sucht.

You can rely on us.

Spanntec has stood for innovation and expertise for more than two decades! *Together with you, we push forward technical development. Whether you process paper, fleece, textiles, metal or plastic films - you are on the right track with us.*

Our products for reeling and unwinding web-type materials are distinguished by their perfect function and exceptional quality.

In addition, our handling systems integrate perfectly into your own manufacturing and processing procedures. Working with us enables you to consistently meet your productivity, ergonomics and production safety objectives. Always individual and tailored to your precise needs.

Simple controls, optimal functional reliability and low-maintenance operation ensure economical usage.

Our products' longevity ensures sustainability and also safeguards your resources. Completely MADE IN GERMANY and with all benefits and services which we, as one of the leading specialists in clamping and winding technology, have to offer to match your requirements.

A one-stop solution – we provide an excellent network of products and services, making us an unparalleled Converting Competence Center.

Spanntec Wickelsysteme GmbH

Niedersachsenstraße 16 · D-49186 Bad Iburg
Tel. +49 (0) 5403 7311-0 · Fax +49 (0) 5403 7311-11
vertrieb@spanntec.de · www.spanntec.de

Spanntec

Wickelwellen
Expanding- and Winding Shafts

Wickelwellen

Expanding- and Winding Shafts

Spanntec

Rollenspannelemente. *Reel tightening units.*

Wickelwellen und Trägerwellen

Beim Auf- und Abrollen bahnförmiger Materialien haben Sie mit uns den Dreh raus. Die Vielfältigkeit dieser Produktgruppe bietet Ihnen die Lösung im ein- oder mehrnutzigen Betrieb ebenso wie zur Aufnahme empfindlicher Wickelhülsen. Wir erfüllen hiermit besonders hohe Belastungsanforderungen und ermöglichen hohe Bahngeschwindigkeiten. Leichtbauweisen optimieren das Eigengewicht und realisieren eine ergonomische Handhabung, Standardisierungen sichern ein ausgezeichnetes Preis-Leistungsverhältnis.

Expanding- and Winding Shafts as well as Carrier Shafts.
Whether you reel on or unwind web-type materials – with us you have the hang of it. The diversity of this product group allows you to choose solutions for single-reel or multi-reel operation, and also for use with sensitive winding cores. We meet especially high load rating requirements and enable optimum web speeds. The lightweight design lowers the weight of the equipment to enable ergonomic handling, while standardization guarantees outstanding value for money.

Spanntec Wickelsysteme GmbH

Niedersachsenstraße 16 · D-49186 Bad Iburg
Tel. +49 (0) 5403 7311-0 · Fax +49 (0) 5403 7311-11
vertrieb@spanntec.de · www.spanntec.de

Spanntec

Produktübersicht Wickelwellen

Production range Expanding- and Winding Shafts

Die nachstehende Übersicht bietet Lösungen für nahezu jeden Einsatzfall und erleichtert Ihnen die Vorauswahl des benötigten Rollenspannelementes.

The following overview shows our solutions for nearly every application and is helpful for selecting the most appropriate shaft.

Serie / Series	Spez. Charakteristik *Specific Characteristic*	Betätigungsart *Actuation method*	Nenn-Durchmesser *Nominal-diameter*	Spannsegmente *gripping elements*	Rollenaufnahme (Einfach- / Mehrfach-Nutzen) *Reel-take-up (single and multi-reel)*	Expansionsart *Expansion method*	Zentrizität *Concentric tolerance*
Trägerwelle · *Carruer shaft*							
2000	Tragkörper für Adapter, Messer u. v. m *Carrier shaft for e.g. adapters, knife*	–	–	–		–	–
Expansions-, Spann- und Wickelwellen · *Expanding reel and winding shafts*							
2110	Flachschlauchsystem - Leichtbauweise *Multi-bladder-system - light-weight-design*		≥ 25 mm				≥ 1,0
2120	Vorzentrierendes Flachschlauchsystem - Leichtbauweise *Pre-centering multi-bladder-system - light-weight-design*		≥ 60 mm				≥ 0,5
2130	Zentralschlauchsystem, auch als Leichtbauweise (CFK) lieferbar *Inner bladder - light-weight-design (CFK) also available*		≥ 40 mm				≥ 1,0
2140	Zentralschlauchsystem, auch als Leichtbauweise (CFK) lieferbar *Inner bladder - light-weight-design (CFK) also available*		≥ 50 mm				≥ 1,0
2150	Zentralschlauchsystem, auch als Leichtbauweise (CFK) lieferbar *Inner bladder - light-weight-design (CFK) also available*		≥ 50 mm				≥ 1,0
2231	Innenliegende Spannschraube zur manuellen Betätigung *Inner tightening nut for manual actuation*		≥ 70 mm				≥ 0,2
2242	Außenliegende Spannmutter zur manuellen Betätigung (ohne Abb.) *Outer tightening nut for manual actuation (without details)*		≥ 70 mm				≥ 1,0
2320	Pneumatikzylinder kombiniert mit Flachschlauchprinzip *Pneumatic cylinder combined with multi-bladder design*		≥ 150 mm				≥ 0,2
2330	Pneumatikzylinder; mech.-zentr. Expansion *Pneumatic cylinder, mechanical-concentric expansion*		≥ 70 mm				≥ 0,2
2340	Pneumatikzylinder; mech.-zentr. Expansion, Führungsleisten *Pneumatic cylinder, mechanical-concentric expansion, guide rail*		≥ 70 mm				≥ 0,2
2380	Pneumatikzylinder; mech.-zentr. Expansion *Pneumatic cyliner, mechanical-concentric expansion* Gebrauchsmuster / *registered design* 298 05081.1		≥ 150 mm				≥ 0,2
2530	mech.-zentr. Dauerspannung - pneum. entspannend *mechanicallly-concentric permanent expansion - pneum. reset*		≥ 70 mm				≥ 0,2

Haben Sie nicht das Richtige gefunden? Weitere Produkte der Spanntec Wickelsysteme GmbH finden Sie unter den Rubriken: Friktions- und Untermesserwellen, Wickelköpfe- und Wickelzapfen, Adapter, Sonderbauweisen, Handlingsgeräte, Components und Service. Unser Team steht Ihnen bei Fragen jederzeit unterstützend zur Seite.

Have you not found the correct equipment? *You'll find additional products of the Spanntec Wickelsysteme GmbH within the chapters: Friction- and bottom-knife-shafts, winding chucks and -trunnions, adapter, special designs, handling-systems, and components and service. For further details please ask our Technical Sales team.*

Checkliste Wickelwellen *Checklist Expanding- and Winding Shafts*

Bevorzugte Betätigungsart — **pneumatisch** *pneumatic* · **mechanisch** *mechanical* · **zentrisch spannend** *concentric reel clamping* — ***preferred actuation***

Serien-Nr. _____ ***Series-no.***

gewünschte Losgröße _____ Stk. *pcs* ***required quantity***

Einsatzbereich *Operating range*

Wickelhülse — *Winding core*

Innen-/ Außendurchmesser	- mm/ - *inch*	*Inner-/ outer diameter*
Material	❑ Karton *cardboard* ❑ Kunststoff *plastic* ❑ Stahl *steel* ❑ andere *others* ❑ Hülsenlos *coreless*	*material*

Materialrolle — *Reel*

einnutzig		***single reel***
■ Rollenbreite [R_W]	mm max./ mm min.	■ *reel width [R_W]*
■ Rollendurchmesser [R_D]	mm max.	■ *reel diameter [R_D]*
■ Rollengewicht [R_M]	kg max.	■ *reel weight [R_M]*
mehrnutzig		***multi reel***
■ Rollenbreite gesamt [R_W]	mm max.	■ *total reel width [R_W]*
■ Rollendurchmesser [R_D]	mm max.	■ *reel diameter [R_D]*
■ Anzahl Einzelnutzen / Nutzenbreite	Stk. *pcs./* mm	■ *number of reels / slit width*
■ Rollengewicht total [R_M]	kg	■ *total reel weight [R_M]*

Wickelgut — *Web material*

■ Material		■ *web material*
■ Spez. Materialgewicht / Grammatur	gr/m² / gr/dm³	■ *spec. weight / gravity*
■ Materialdicke	µm	■ *web thickness*
■ Spez. / Gesamtbahnzug	N/cm / N *pli*	■ *spec. web tension / total*

Maschinendaten — *Machine data*

■ Typ	❑ Abroller · *unwinder* ❑ Aufwickler · *rewinder*	■ *type*
■ Bahngeschwindigkeit	m/min *ft/min*	■ *web speed*
■ Drehzahl max.	Upm *rpm*	■ *number of revolutions max.*
■ Brems-/Not-Stopp-Zeit	sec./ sec.	■ *braking time/emergency stop*
■ Drehmoment max.	Nm ft lb	■ *torque max.*
■ Drehmomenteinleitung	❑ einseitig · *one-sided* ❑ beidseitig · *both-sided*	■ *torque actuation*
■ pneum. Betriebsdruck	bar	■ *pneum. working pressure*
■ Rollenposition	❑ ❑ ❑ ❑	■ *reel position*
■ Anpresswalzendruck	N	■ *pressure of contact roller*

Abmessungen und Design *Measurements and design*

Zapfen · *journal* (Standard Design)

❑ **Boschert VT1/VT2**
Vierkant
square

❑ **Boschert VT6**
Dreikant
triangel

❑ **Boschert VT7**
Rund-Vierkant
round-square

❑ **Bogenverzahnung**
spiral toothing

■ Zapfengröße _____ ■ Journal *size*

Bitte erstellen Sie eine separate Maßskizze der Abmessungen (Schema im Anhang).
Please design a separate sketch of measurements (Scheme with the appendix).

Serie 2110

Pneumatische Wickelwellen
Pneumatic Winding Shafts

Verwendung
- Für Einfachnutzen bis hin zu Schmalrollen bei Mehrnutzen
- Für Hülsen aller Art ab Nenndurchmesser Ø 25,4 / 1" mm

Besonderheiten
- Flachschlauchsystem
- Geringes Eigengewicht
- Einfache Wartung
- Preiswert durch Standardisierung

Operating range
- *For single reel as well as narrow reels and multi-core-usage*
- *For any type of cores ≥ Ø 25,4 / 1" mm*

Characteristic features
- *Multi-bladder design*
- *Low weight*
- *Simple maintenance*
- *Budget-priced due to standardization*

Spanntec

Serie 2110

Pneumatische Wickelwellen
Pneumatic Winding Shafts

Charakteristik ■ Pneumatische Betätigung mittels Druckluftbeaufschlagung ■ Spannschienen aus Polyurethan oder Aluminium; wahlweise mit Federrückstellung ■ Innenliegendes, geschütztes Flachschlauchsystem ■ Trägermaterial: Aluminium-Profil (Leichtbauweise) oder Sondermaterialien ■ Kostengünstiges Baukastensystem		***Characteristic features*** ■ *Pneumatically actuated by means of pressurization* ■ *Clamping rails of polyurethane or aluminium optional with spring assisted reset* ■ *Internal and covered multi-bladder-system* ■ *Base material: aluminium profile (light-weight-design) or special materials* ■ *Budget-priced modular design*
Wickelhülsen Jeglicher Art, wie z.B. Karton, Kunststoff, Metall ■ Standard für Hülsendurchmesser Ø 75 mm / 3" und Ø 150mm / 6"	≥ 25,4 mm/1"	***Winding cores*** *Any kind as e.g. cardboard, plastic, metal* ■ *Standard for core size Ø 75 mm /3" and Ø 150mm / 6"*
Nutzenbreite bei Mehrnutzen - minimal	≥ 10 mm	***Slit with of multi-reels - minimum***
Zentrizität der Rollenaufnahme in Abhängigkeit vom Wickelwellenaußen- zum Wickelhülsen-Innendurchmesser	≥ 1,0 mm	***Concentricity for winding*** *depends on clearance between outer diameter of winding shaft and inner core diameter*
Bedienwerkzeug Pneumatische Füllpistole, Entlüftungswerkzeug		***Actuation tools*** *Air-pistol, deflation tool*

Aufbau · *Construction*

1. Tragkörper · *Body*
2. Ventil · *Valve*
3. Spannschiene · *Clamping rail*
4. Flachschlauch · *Flat rubber tube*
5. Füllstutzen · *Filler neck*
6. Klemmstücke · *Clamping parts*
7. Dichtungselemente · *Sealing elements*

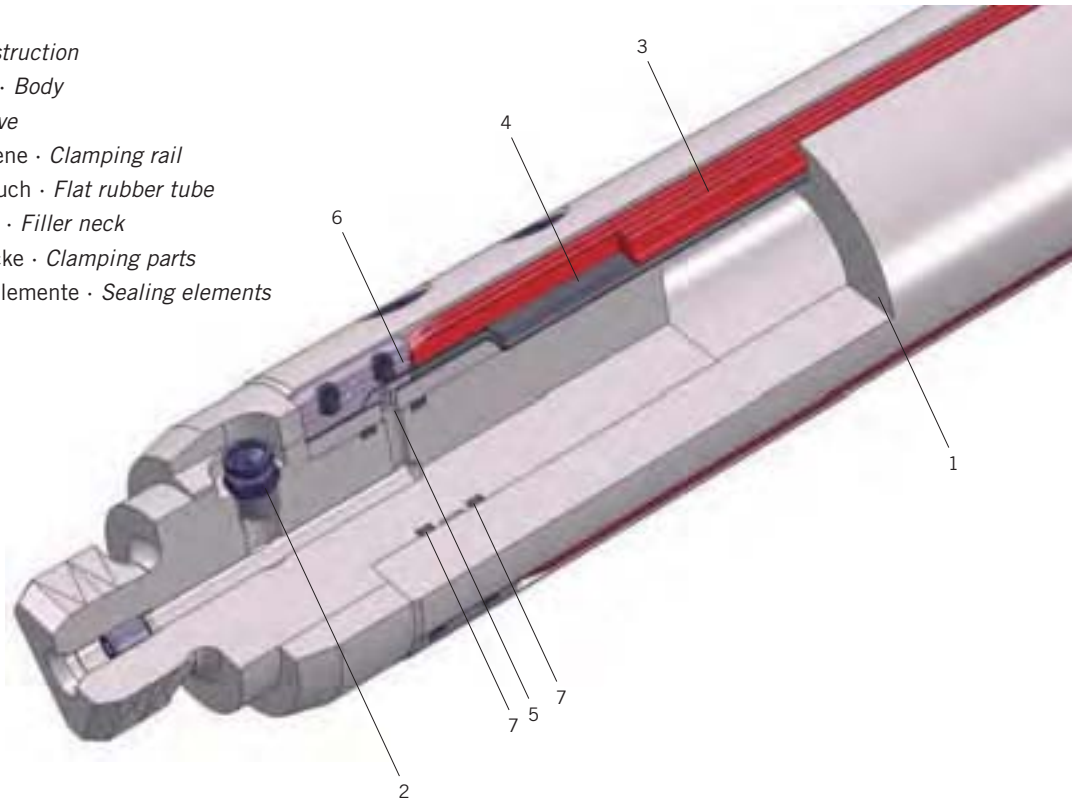

Spanntec Wickelsysteme GmbH

Niedersachsenstraße 16 · D-49186 Bad Iburg
Tel. +49 (0) 5403 7311-0 · Fax +49 (0) 5403 7311-11
vertrieb@spanntec.de · www.spanntec.de

Serie 2120

Pneumatische Wickelwellen
Pneumatic Winding Shafts

Verwendung
- Für Einfachnutzen bis hin zu Schmalrollen bei Mehrnutzen
- Für Hülsen aller Art ab Nenndurchmesser Ø 60 mm

Besonderheiten
- Pneumatische Hülsen-Vorzentrierung
- Flachschlauchsystem
- Geringes Eigengewicht
- Einfache Wartung
- Preiswert durch Standardisierung

Operating range
- *For single reel as well as narrow reels and multi-core-usage*
- *For any type of cores ≥ Ø 60 mm*

Characteristic features
- *Pneumatic pre-centering of winding cores*
- *Multi-bladder design*
- *Low weight*
- *Simple maintenance*
- *Budget-priced due to standardization*

Spanntec

Serie 2120

Pneumatische Wickelwellen
Pneumatic Winding Shafts

Charakteristik ■ Pneumatische Betätigung mittels Druckluftbeaufschlagung ■ Spannschienen aus Polyurethan oder Aluminium; wahlweise mit Federrückstellung ■ Schienen zur Vorzentrierung aus Aluminium oder Kunststoff ■ Innenliegendes, geschütztes Flachschlauchsystem ■ Trägermaterial: Aluminium-Profil (Leichtbauweise) oder Sondermaterialien ■ Kostengünstiges Baukastensystem		***Characteristic features*** ■ *Pneumatically actuated by means of pressurization* ■ *Clamping rails of polyurethane or aluminium optional with spring assisted reset* ■ *Pre-centering rails of aluminium or plastic* ■ *Internal and covered multi-bladder-system* ■ *Base material: aluminium profile (lightweight-design) or special materials* ■ *Budget-priced modular design*
Wickelhülsen Jeglicher Art, wie z.B. Karton, Kunststoff, Metall ■ Standard für Hülsendurchmesser Ø 75 mm / 3" und Ø 150mm / 6"	≥ 60 mm	***Winding cores*** *Any kind as e.g. cardboard, plastic, metal* ■ *Standard for core size Ø 75 mm / 3" and Ø 150mm / 6"*
Nutzenbreite bei Mehrnutzen - minimal	≥ 10 mm	***Slit with of multi-reels - minimum***
Zentrizität der Rollenaufnahme in Abhängigkeit vom Wickelwellenaußen- zum Wickelhülsen-Innendurchmesse	≥ 0,5 mm	***Concentricity for winding*** *depends on clearance between outer diameter of winding shaft and inner core diameter*
Bedienwerkzeug Pneumatische Füllpistole, Entlüftungswerkzeug		***Actuation tools*** *Air-pistol, deflation tool*

Aufbau · *Construction*

1. Tragkörper · *Body*
2. Ventil · *Valve*
3. Spannschiene · *Clamping rail*
4. Vorzentrier-Schiene · *Pre-centering rail*
5. Flachschlauch mit Schutzband
   Flat rubber tube with protection strip
6. Füllstutzen · *Filler neck*
7. Klemmstücke · *Clamping parts*
8. Rückstellfeder · *Reset spring*
9. Dichtungselemente · *Sealing elements*

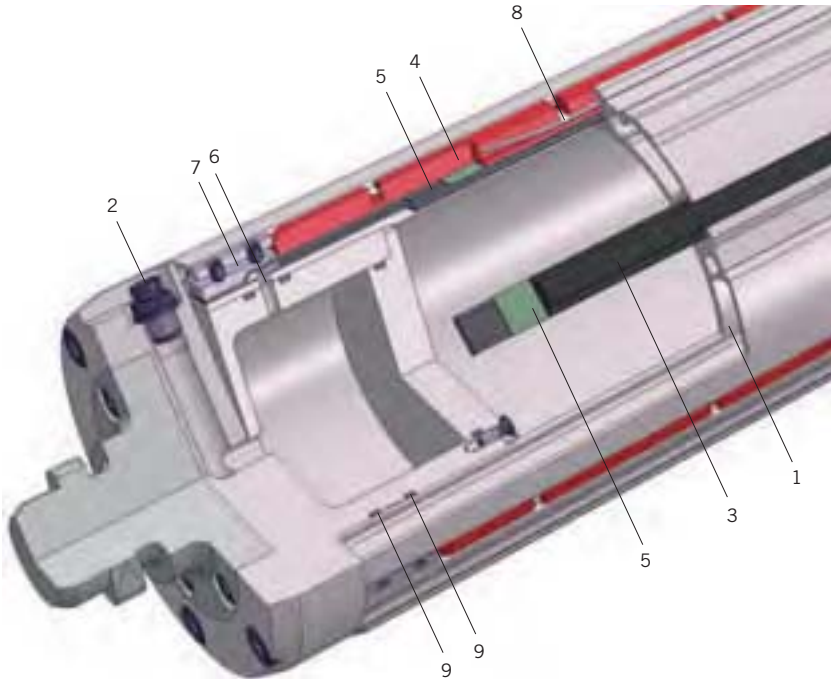

Spanntec Wickelsysteme GmbH

Niedersachsenstraße 16 · D-49186 Bad Iburg
Tel. +49 (0) 5403 7311-0 · Fax +49 (0) 5403 7311-11
vertrieb@spanntec.de · www.spanntec.de

Serie 2130

Pneumatische Wickelwellen
Pneumatic Winding Shafts

Verwendung
- Für Einfachnutzen bis hin zu Schmalrollen bei Mehrnutzen
- Für Hülsen aller Art ab Nenndurchmesser Ø 40 mm

Besonderheiten
- Langlebige, robuste Konstruktion
- Übertragbarkeit hoher Drehmomente
- Einfache Wartung
- Preisgünstig
- Geringe Ersatzteilkosten

Operating range
- *For single and multi-core-usage*
- *For any type of cores ≥ Ø 40 mm*

Characteristic features
- *Robust long-life construction*
- *Transmission of high torques*
- *Simple maintenance*
- *Budget-priced*
- *Low costs of spare parts*

Spanntec

Serie 2130

Pneumatische Wickelwellen
Pneumatic Winding Shafts

Charakteristik ■ Pneumatische Betätigung mittels Druckluft-beaufschlagung ■ 2-teilige Spannsegmente mit austauschbaren Spannleisten aus Gummi, Aluminium oder Stahl ■ Federrückstellung ■ Tragrohrmaterial: Aluminium, Stahl oder Sondermaterialien und CFK ■ Robuster Zentralschlauch		***Characteristic features*** ■ *Pneumatically actuated by means of pressurization* ■ *Two-piece expansion segments with replaceable gripping jaws of rubber, aluminium or steel* ■ *Spring-assisted reset* ■ *Base material: aluminium, steel or special materials and CFK* ■ *Robust central rubber tube*
Wickelhülsen Jeglicher Art, wie z.B. Karton, Kunststoff, Metall ■ Standard für Hülsendurchmesser Ø 70 mm, Ø 75 mm / 3", Ø 100 mm / 4", Ø 120 mm / 5" und Ø 150mm / 6"	≥ 40 mm	***Winding cores*** *Any kind as e.g. cardboard, plastic, metal* ■ *Standard for core size Ø 70 mm /, Ø 75 mm 3", Ø 100 mm / 4", Ø 120 mm / 5" and Ø 150mm / 6"*
Nutzenbreite bei Mehrnutzen - minimal	≥ 100 mm	***Slit with of multi-reels - minimum***
Zentrizität der Rollenaufnahme in Abhängigkeit vom Wickelwellenaußen- zum Wickelhülsen-Innendurchmesser	≥ 1,0 mm	***Concentricity for winding*** *depends on clearance between outer diameter of winding shaft and inner core diameter*
Bedienwerkzeug Pneumatische Füllpistole, Entlüftungswerkzeug		***Actuation tools*** *Air-pistol, deflation tool*

Aufbau · *Construction*

1. Tragrohr · *Carrier tube*
2. Ventil · *Valve*
3. Spannsegment · *Expansion segment*
4. Spannleiste · *Gripping jaw*
5. Zentralschlauch
   Central rubber tube
6. Schlauchverschraubung mit Dichtungselement
   Tube sealing elements
7. Rückstellfeder · *Reset spring*

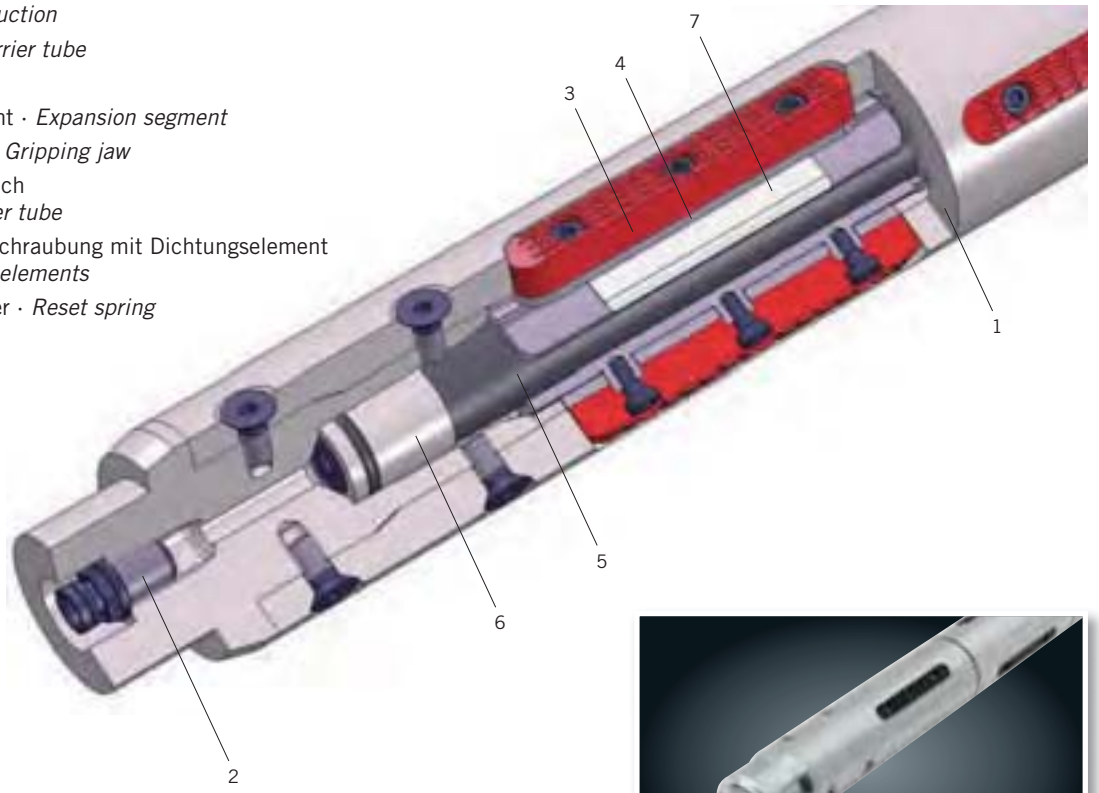

Spanntec-Patent
2130 Leichtbauweise · *2130 light-weight-design*
CFK mit metallischer Ummantelung und Entlastungsnuten
CFK with metallic covering and flexible discharging zones

Spanntec Wickelsysteme GmbH
Niedersachsenstraße 16 · D-49186 Bad Iburg
Tel. +49 (0) 5403 7311-0 · Fax +49 (0) 5403 7311-11
vertrieb@spanntec.de · www.spanntec.de

Serie 2140

Pneumatische Wickelwellen

Pneumatic Winding Shafts

Verwendung
- Vorzugsweise zum Aufwickeln von Schmalrollen im Mehrfachnutzen-Betrieb
- Für Hülsen aller Art ab Nenndurchmesser Ø 50 mm
- Zur Aufnahme dünner und empfindlicher Wickelhülsen

Besonderheiten
- Langlebige, robuste Konstruktion
- Übertragbarkeit hoher Drehmomente
- Einfache Wartung
- Preisgünstig

Operating range
- *Preferably for the take-up of multi-cores in narrow reel winding*
- *For any type of cores ≥ Ø 50 mm*
- *For a take-up of thin and sensitive cores*

Characteristic features
- *Robust long-life construction*
- *Transmission of high torques*
- *Core-friendly*
- *Budget-priced*

Spanntec

Serie 2140

Pneumatische Wickelwellen
Pneumatic Winding Shafts

Charakteristik ■ Pneumatische Betätigung mittels Druckluft-beaufschlagung ■ Äußere Spannschalen aus Metall; optional mit Polyurethan-Beschichtung ■ Federrückstellung ■ Tragrohrmaterial: Aluminium, Stahl oder Sondermaterialien und CFK ■ Robuster Zentralschlauch		***Characteristic features*** ■ *Pneumatically actuated by means of pressurization* ■ *Outer clamping shells made of metal; optional with polyurethane-covering* ■ *Spring-assisted reset* ■ *Base material: aluminium, steel or special materials and CFK* ■ *Robust central rubber tube*
Wickelhülsen Jeglicher Art, wie z.B. Karton, Kunststoff, Metall ■ Standard für Hülsendurchmesser Ø 70 mm, Ø 75 mm / 3", Ø 100 mm / 4", Ø 120 mm / 5" und Ø 150mm / 6"	≥ 50 mm	***Winding cores*** *Any kind as e.g. cardboard, plastic, metal* ■ *Standard for core size Ø 70 mm / Ø 75 mm 3", Ø 100 mm / 4", Ø 120 mm / 5" and Ø 150mm / 6"*
Nutzenbreite bei Mehrnutzen - minimal	≥ 10 mm	***Slit with of multi-reels - minimum***
Zentrizität der Rollenaufnahme in Abhängigkeit vom Wickelwellenaußen- zum Wickelhülsen-Innendurchmesser	≥ 1,0 mm	***Concentricity for winding*** *depends on clearance between outer diameter of winding shaft and inner core diameter*
Bedienwerkzeug Pneumatische Füllpistole, Entlüftungswerkzeug		***Actuation tools*** *Air-pistol, deflation tool*

Aufbau · *Construction*

1. Tragrohr · *Carrier tube*
2. Ventil · *Valve*
3. Spannsegment · *Expansion segment*
4. Spannschale · *Clamping shells*
5. Zentralschlauch
   Central rubber tube
6. Schlauchverschraubung mit Dichtungselement
   Tube sealing elements
7. Rückstellfeder · *Reset spring*
8. Zentrier-/ Führungsschiene
   Centering-/ guiding rail

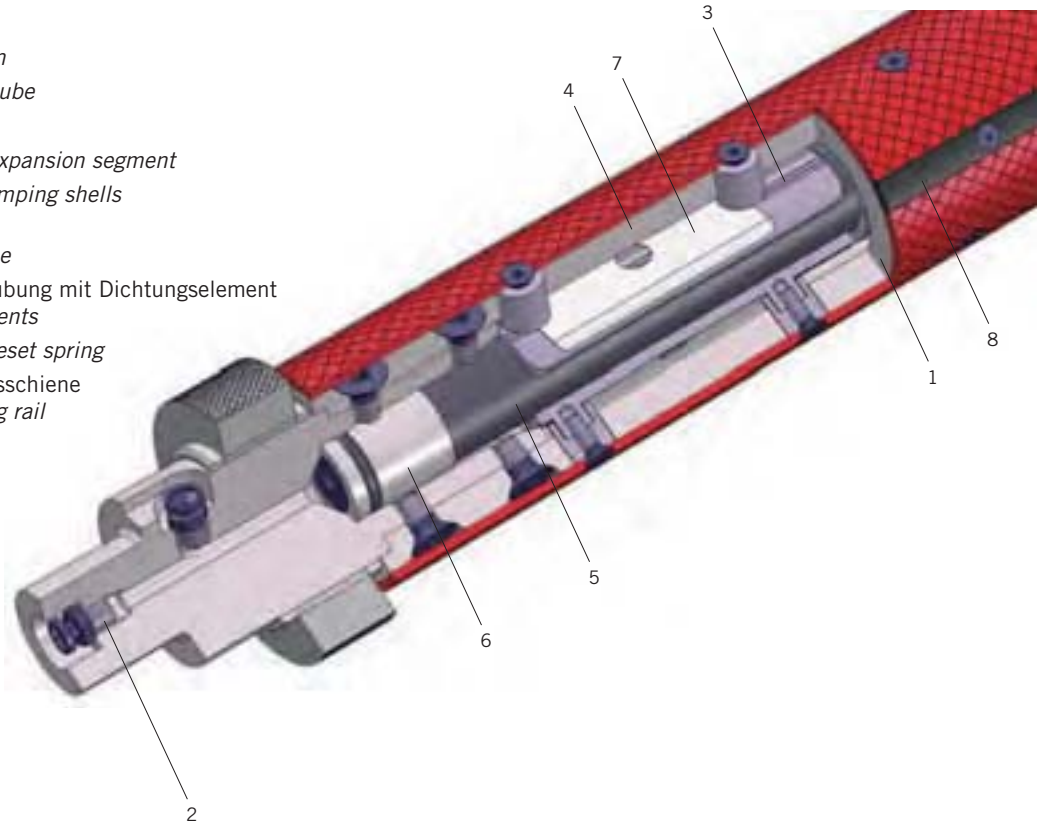

Spanntec Wickelsysteme GmbH

Niedersachsenstraße 16 · D-49186 Bad Iburg
Tel. +49 (0) 5403 7311-0 · Fax +49 (0) 5403 7311-11
vertrieb@spanntec.de · www.spanntec.de

Serie 2150

Pneumatische Wickelwellen

Pneumatic Winding Shafts

Verwendung
- Für Ein- und Mehrfachnutzen
- Für Hülsen aller Art ab Nenndurchmesser Ø 70 mm

Besonderheiten
- Langlebige, robuste Konstruktion
- Übertragbarkeit hoher Drehmomente
- Einfache Wartung
- Preisgünstig
- Geringe Ersatzteilkosten

Operating range
- *For single and multi-core-usage*
- *For any type of cores ≥ Ø 70 mm*

Characteristic features
- *Robust long-life construction*
- *Transmission of high torques*
- *Simple maintenance*
- *Budget-priced*
- *Low costs of spare parts*

Spanntec

Serie 2150

Pneumatische Wickelwelle
Pneumatic Winding Shaft

Charakteristik ■ Pneumatische Betätigung mittels Druckluftbeaufschlagung ■ Spannbolzenpaare ■ Federrückstellung ■ Tragrohrmaterial: Aluminium, Stahl oder Sondermaterialien und CFK ■ Robuster Zentralschlauch		***Characteristic features*** ■ *Pneumatically actuated by means of pressurization* ■ *Pairs of gripping bolts* ■ *Spring-assisted reset* ■ *Base material: aluminium, steel or specail materials and CFK* ■ *Robust central rubber tube*
Wickelhülsen Jeglicher Art, wie z.B. Karton, Kunststoff, Metall ■ Standard für Hülsendurchmesser Ø 70 mm, Ø 75 mm / 3", Ø 100 mm / 4", Ø 120 mm / 5" und Ø 150mm / 6"	≥ 70 mm	***Winding cores*** *Any kind as e.g. cardboard, plastic, metal* ■ *Standard for core size Ø 70 mm / Ø 75 mm 3", Ø 100 mm / 4", Ø 120 mm / 5" and Ø 150mm / 6"*
Nutzenbreite bei Mehrnutzen - minimal	≥ 50 mm	***Slit with of multi-reels - minimum***
Zentrizität der Rollenaufnahme in Abhängigkeit vom Wickelwellenaußen- zum Wickelhülsen-Innendurchmesser	≥ 1,0 mm	***Concentricity for winding*** *depends on clearance between outer diameter of winding shaft and inner core diameter*
Bedienwerkzeug Pneumatische Füllpistole, Entlüftungswerkzeug		***Actuation tools*** *Air-pistol, deflation tool*

Aufbau · *Construction*

1. Tragrohr · *Carrier tube*
2. Ventil · *Valve*
3. Spannsegment (Bolzen)
   Expansion segment (bolts)
4. Zentralschlauch · *Central rubber tube*
5. Schlauchverschraubung mit Dichtungselement
   Tube sealing elements
6. Rückstellfeder · *Reset spring*

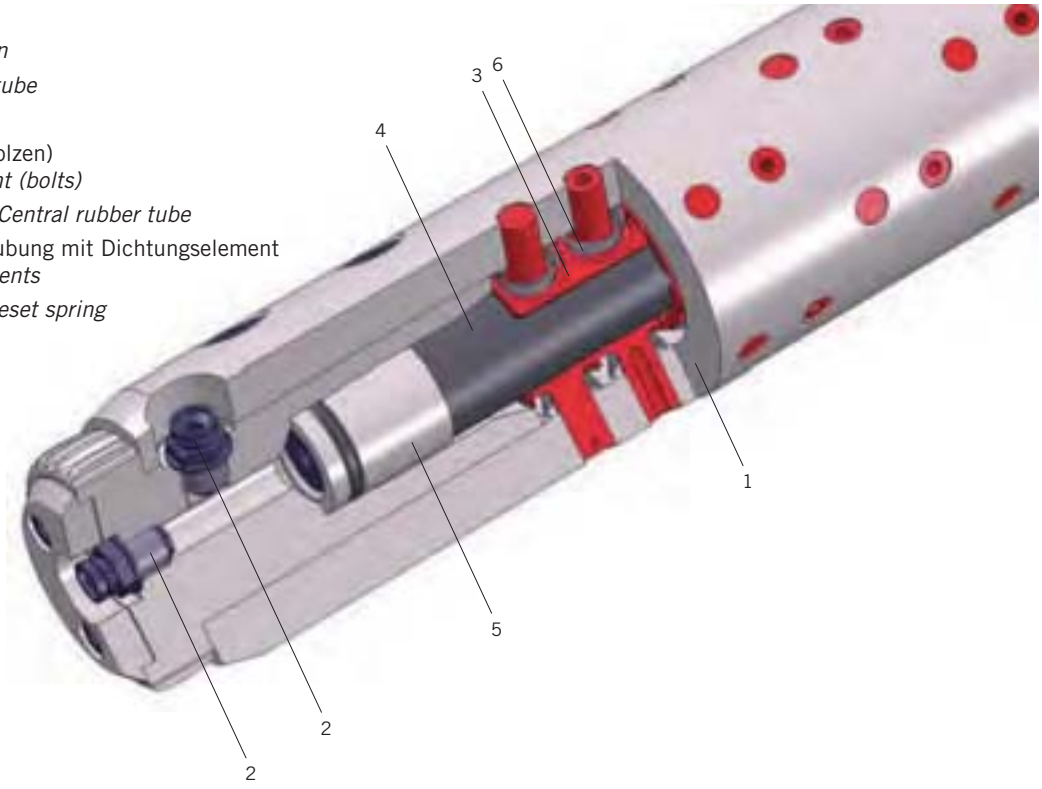

Spanntec Wickelsysteme GmbH

Niedersachsenstraße 16 · D-49186 Bad Iburg
Tel. +49 (0) 5403 7311-0 · Fax +49 (0) 5403 7311-11
vertrieb@spanntec.de · www.spanntec.de

Serie 2231

Mechanische Wickelwellen
Mechanical Winding Shafts

Verwendung
- Für Ein- und Mehrfachnutzen
- Für Hülsen aller Art ab Nenndurchmesser Ø 70 mm

Besonderheiten
- Geeignet für hohe Belastungen und Rundlaufansprüche
- Zentrische Wickelhülsenaufnahme
- Mechanische Betätigung mittels innenliegender Spannschraube
- Äußerst robuste Konstruktion mit wartungsarmem Aufbau
- Hohe Standzeit

Operating range
- *For single and multi-core-usage*
- *For any type of cores ≥ Ø 70 mm*

Characteristic features
- *Appropriate for high loads and the need for concentricity*
- *Concentric reel take-up*
- *Mechanical operation by means of internal actuation-screw*
- *Exceptionally robust and low maintenance construction*
- *Long serviceable life*

Spanntec

Serie 2231

Mechanische Wickelwellen
Mechanical Winding Shafts

Charakteristik ■ Mittels Steck- oder Drehmomentschlüssel zu betätigende Spannschraube ■ Mechanisch-zentrische Expansion der Spannleisten nach dem Prinzip der schiefen Ebene ■ Austauschbare Spannleisten aus Metall; auch mit Polyurethan-Beschichtung ■ Zwangsgeführte Rückstellung der Spannleisten; mit Federkraft unterstützt ■ Tragrohrmaterial: Stahl oder Sondermaterialien		***Characteristic features*** ■ *Actuation screw operated by means of a T-spanner or torque wrench* ■ *Mechanically-concentric expansion movement of gripping jaws (principle of incline)* ■ *Exchangeable gripping jaws made of steel; also available with polyurethane-covering* ■ *Restricted and spring assisted reset of the gripping jaws* ■ *Base material: steel or special materials*
Wickelhülsen Jeglicher Art, wie z.B. Karton, Kunststoff, Metall	≥ 70 mm	***Winding cores*** *Any kind as e.g. cardboard, plastic, metal*
Nutzenbreite bei Mehrnutzen - minimal	≥ 100 mm	***Slit with of multi-reels - minimum***
Zentrizität der Rollenaufnahme	≥ 0,2 mm	***Concentricity for winding***
Bedienwerkzeug Steckschlüssel, Drehmomentschlüssel, Pneumatikschrauber		***Actuation tools*** *T-spanner, torque wrench*

Aufbau · *Construction*

1. Tragrohr · *Carrier tube*
2. Spannschraube · Actuation screw
3. Spannleiste · *Gripping jaw*
4. Nutstein · *T-ramp*
5. Spannfutter · Chuck
6. Schubstange · *Push rod*

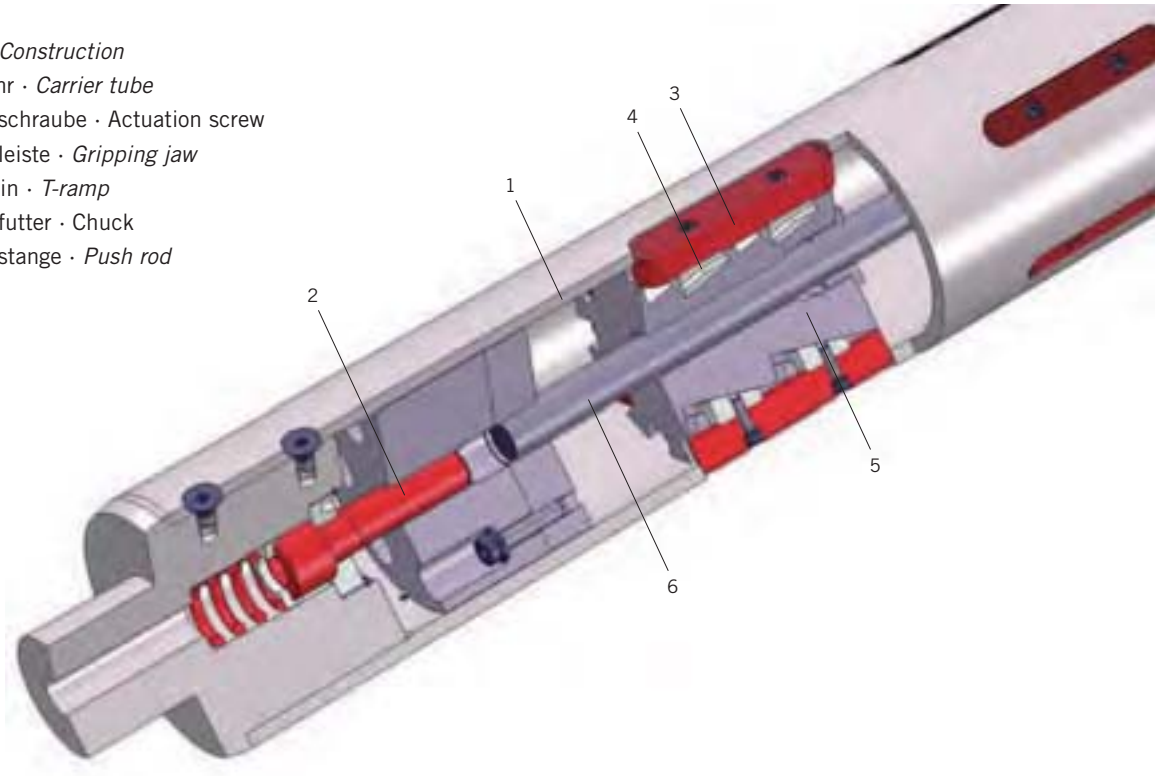

Spanntec Wickelsysteme GmbH

Niedersachsenstraße 16 · D-49186 Bad Iburg
Tel. +49 (0) 5403 7311-0 · Fax +49 (0) 5403 7311-11
vertrieb@spanntec.de · www.spanntec.de

Serie 2320

Wickelwellen mit kombiniert pneumatisch / pneumatisch-mechanischer Funktion

Winding Shafts with a combined pneumatic / pneumatic-mechanical function

Verwendung
- Vorzugsweise zum Aufwickeln im Mehrnutzenbetrieb
- Für Hülsen aller Art ab Nenndurchmesser Ø 150 mm

Besonderheiten
- Pneumatisch-mechanische Hülsen-Vorzentrierung
- Pneumatische Spannkraft zur Drehmomentübertragung
- Geeignet für hohe Belastungen und Rundlaufansprüche
- Für den Automatikbetrieb geeignet
- Wartungsfreundlich

Operating range
- *Preferably used at winding processes for multi-reels*
- *For any type of cores ≥ Ø 150 mm*

Characteristic features
- *Pneumatic-mechanical pre-centering of winding cores*
- *Pneumatically generated gripping force for torque transmission*
- *Appropriate for high loads and the need for concentricity*
- *Appropriate for an automatic running*
- *Simple maintenance*

Spanntec

Serie 2320

Wickelwelle mit kombiniert pneumatisch-mechanischer Funktion
Winding Shaft with a combined pneumatic-mechanical function

Charakteristik ■ Pneumatische Betätigung mittels Druckluft-beaufschlagung ■ Spannschienen aus Polyurethan oder Aluminium auf innenliegendem Flach-schlauchsystem ■ Schienen zur Vorzentrierung aus Stahl; mittels Zylinder und Incline-Schienen mechanisch-zentrisch expandierend ■ Federrückstellung ■ Trägermaterial: Stahl oder Sondermaterialien		***Characteristic features*** ■ *Pneumatically actuated by means of pressurization* ■ *Clamping rails of polyurethane or aluminium based on inner multi-bladder-system* ■ *Pre-centering rails of steel, mechanically-concentric expanding by means of actuation cylinder* ■ *Spring-assisted reset* ■ *Base material: steel or special materials*
Wickelhülsen Jeglicher Art, wie z.B. Karton, Kunststoff, Metall	≥ 150 mm	***Winding cores*** *Any kind as e.g. Cardboard, plastic, metal*
Nutzenbreite bei Mehrnutzen - minimal	≥ 10 mm	***Slit with of multi-reels - minimum***
Zentrizität der Rollenaufnahme	≥ 0,2 mm	***Concentricity for winding***
Bedienwerkzeug Pneumatische Füllpistole, Entlüftungswerkzeug		***Actuation tools*** *Air-pistol, deflation tool*

Aufbau · *Construction*

1. Tragrohr · *Carrier tube*
2. Ventil · Valve
3. Betätigungszylinder / Druckübersetzer
   Actuation cylinder / amplifier
4. Schubstange · *Push rod*
5. Führungsscheibe · Guiding disc
6. Führungskeil · *Guiding key*
7. Spannschiene (Incline) · *Incline-rail*
8. Vorzentrier-Schiene · *Pre-centering rail*
9. Spannschiene · *Clamping rail*
10. Flachschlauch mit Schutzband · *Flat rubber tube with protection strip*
11. Füllstutzen · *Filler neck*
12. Klemmstücke
    Clamping parts
13. Rückstellfeder
    Reset spring

Diverse Dichtungselemente
Different sealing elements

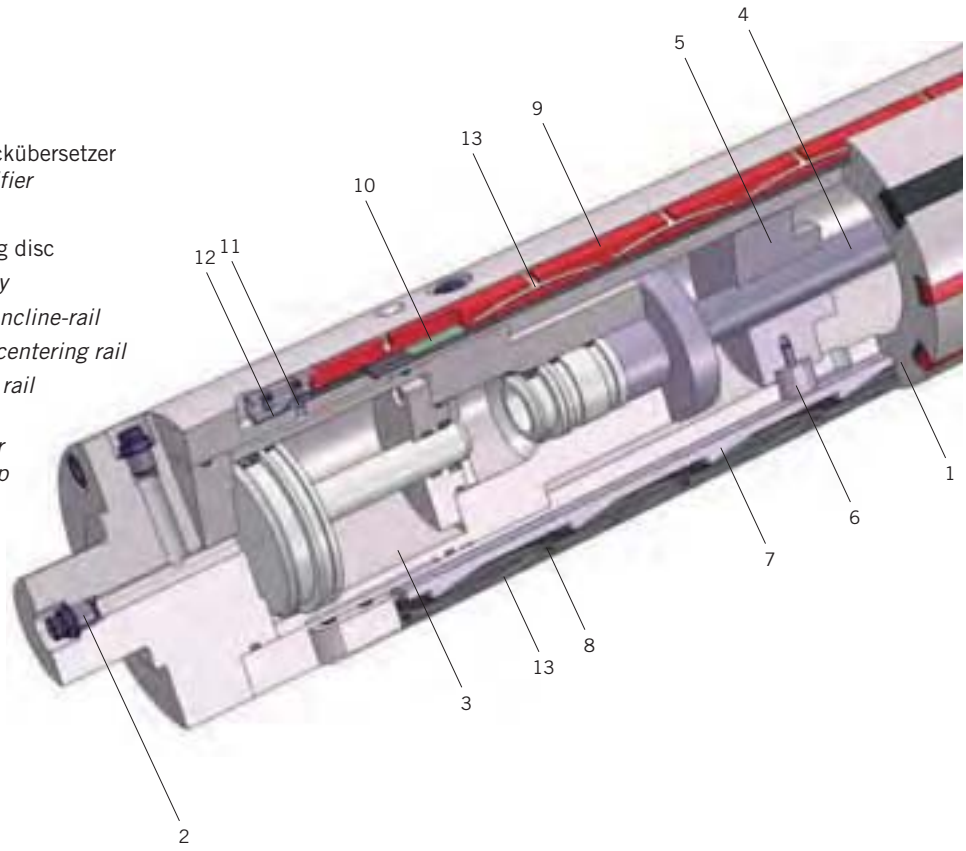

Spanntec Wickelsysteme GmbH

Niedersachsenstraße 16 · D-49186 Bad Iburg
Tel. +49 (0) 5403 7311-0 · Fax +49 (0) 5403 7311-11
vertrieb@spanntec.de · www.spanntec.de

Serie 2330

Pneumatisch-mechanische Wickelwellen

Pneumatic-mechanical Winding Shafts

Verwendung
- Bei hohen Belastungen im Wickelbetrieb
- Bei hohem Rundlaufanspruch
- Für den Automatikbetrieb, z.B. am Poperoller, geeignet
- Für Ein- und Mehrfachnutzen
- Für Hülsen aller Art ab Nenndurchmesser Ø 70 mm

Besonderheiten
- Einfache, pneumatische Betätigung
- Mechanisch-zentrische Expansion zur Rollenaufnahme
- Robuster Aufbau mit hoher Lebensdauer

Operating range
- *In winding processes with high loads*
- *When there is a need for concentricity*
- *Appropriated for automatic use, e. g. at Pope-reel-winder*
- *For single and multi-reel winding*
- *For any type of cores ≥ Ø 70 mm*

Characteristic features
- *Easily pneumatically actuated*
- *Mechanically-concentric expansion for reel take-up*
- *Robust construction for a long serviceable life*

Spanntec

Serie 2330

Pneumatisch-mechanische Wickelwellen
Pneumatic-mechanical Winding Shafts

Charakteristik
- Mittels Pneumatikzylinder oder pneum.-hydr. Drucküberseter pneumatisch erzeugte Schubkraft
- Mechanisch-zentrische Expansion der Spannleisten nach dem Prinzip der schiefen Ebene
- Federunterstütze, zwangsgeführte Rückstellung der Spannleisten
- Austauschbare Spannleisten aus Metall; auch mit Polyurethan-Beschichtung
- Tragrohrmaterial: Stahl oder Sondermaterialien

Characteristic features
- *Pneumatically generated pushing force by means of pneumatic cylinder or pneum.-hydr. amplifier*
- *Mechanically-concentric expansion movement of gripping jaws by means of principle of incline*
- *Spring-assisted restricted reset of gripping jaws*
- *Exchangeable gripping jaws made of metal, also available with polyurethane-covering*
- *Base material: steel or special materials*

Wickelhülsen Jeglicher Art, wie z.B. Karton, Kunststoff, Metall	≥ 70 mm	***Winding cores*** *Any kind as e.g. cardboard, plastic, metal*
Nutzenbreite bei Mehrnutzen - minimal	≥ 100 mm	***Slit with of multi-reels - minimum***
Zentrizität der Rollenaufnahme	≥ 0,2 mm	***Concentricity for winding***
Bedienwerkzeug Pneumatische Füllpistole, Entlüftungswerkzeug		***Actuation tools*** *Air-pistol, deflation tool*

Aufbau · *Construction*

1. Tragrohr · *Carrier tube*
2. Ventil · Valve
3. Betätigungszylinder / Drucküberseter *Actuation cylinder / amplifier*
4. Schubstange · *Push rod*
5. Spannfutter · *Chuck*
6. Spannleiste · *Gripping jaw*
7. Nutstein · *T-ramp*

Rückstellfeder · *Reset spring*

Diverse Dichtungselemente
Different sealing elements

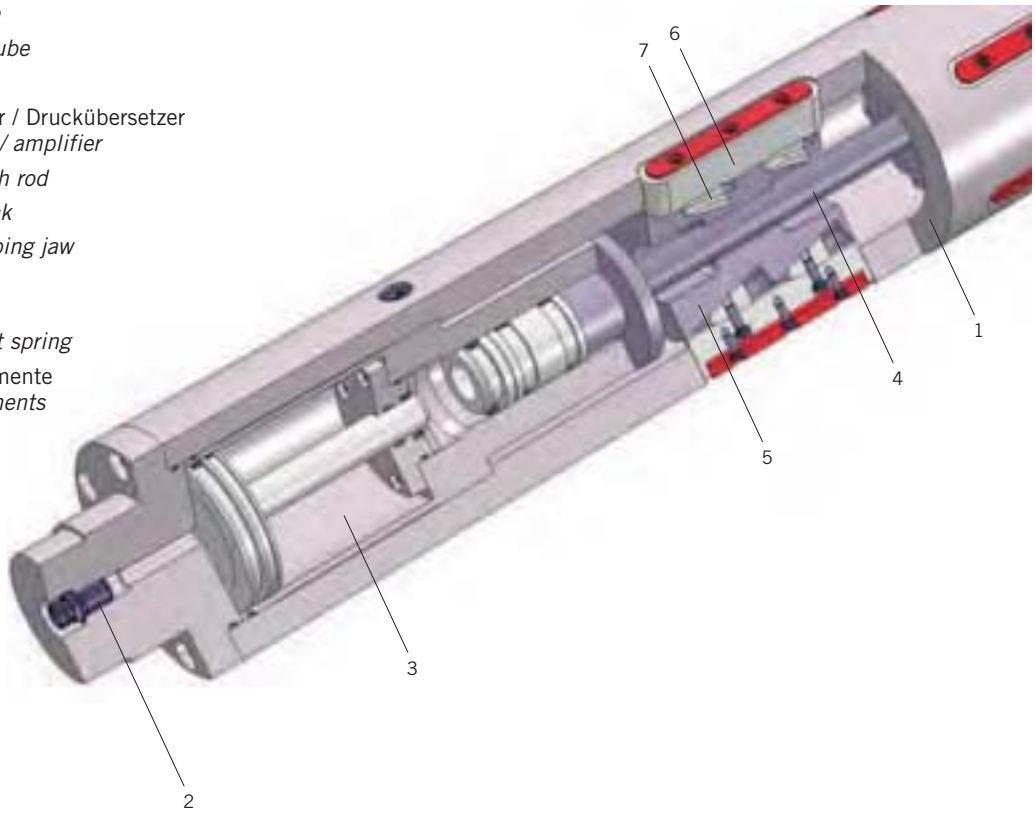

Spanntec Wickelsysteme GmbH

Niedersachsenstraße 16 · D-49186 Bad Iburg
Tel. +49 (0) 5403 7311-0 · Fax +49 (0) 5403 7311-11
vertrieb@spanntec.de · www.spanntec.de

Serie 2340

Pneumatisch-mechanische Wickelwellen

Pneumatic-mechanical Winding Shafts

Verwendung
- Vorzugsweise zum Aufwickeln von Schmalrollen im Mehrfachnutzen-Betrieb
- Bei hohem Rundlaufanspruch und hohen Belastungen im Wickelbetrieb
- Für den Automatikbetrieb geeignet
- Für Hülsen aller Art ab Nenndurchmesser Ø 70 mm
- Zur Aufnahme dünner und empfindlicher Wickelhülsen

Besonderheiten
- Einfache, pneumatische Betätigung
- Mechanisch-zentrische Expansion zur Rollenaufnahme
- Robuster Aufbau mit hoher Lebensdauer
- Hülsenschonend

Operating range
- *Preferably for the take-up of multi-cores in narrow reel winding*
- *When there is a need for concentricity and winding processes with high loads*
- *Compatible with automatic usage*
- *For any type of cores ≥ Ø 70 mm*
- *For a take-up of thin and sensitive cores*

Characteristic features
- *Easily pneumatically actuated*
- *Mechanically-concentric expansion for reel take-up*
- *Robust construction for a long serviceable life*
- *Core-friendly*

Spanntec

Serie 2340

Pneumatisch-mechanische Wickelwellen
Pneumatic-mechanical Winding Shafts

Charakteristik ■ Mittels Pneumatikzylinder oder pneum.-hydr. Drucküber-setzer pneumatisch erzeugte Schubkraft ■ Mechanisch-zentrische Expansion der Spann-schalen nach dem Prinzip der schiefen Ebene ■ Federunterstütze, zwangsgeführte Rückstellung der Spannschalen ■ Austauschbare Spannschalen aus Metall; auch mit Polyurethan-Beschichtung ■ Tragrohrmaterial: Stahl oder Sondermaterialien	 	***Characteristic features*** ■ *Pneumatically generated pushing force by means of pneumatic cylinder or pneum.-hydr. amplifier* ■ *Mechanically-concentric expansion movement of gripping shells by means of principle of incline* ■ *Spring-assisted restricted reset of gripping shells* ■ *Exchangeable gripping shells made of metal, also available with polyurethane-covering* ■ *Base material: steel or special materials*
Wickelhülsen Jeglicher Art, wie z.B. Karton, Kunststoff, Metall	≥ 70 mm	***Winding cores*** *Any kind as e.g. cardboard, plastic, metal*
Nutzenbreite bei Mehrnutzen - minimal	≥ 10 mm	***Slit with of multi-reels - minimum***
Zentrizität der Rollenaufnahme	≥ 0,2 mm	***Concentricity for winding***
Bedienwerkzeug Pneumatische Füllpistole, Entlüftungswerkzeug		***Actuation tools*** *Air-pistol, deflation tool*

Aufbau · *Construction*

1. Tragrohr · *Carrier tube*
2. Luftzufuhr (Drehdurchführung)
   Air supply (rotating union)
3. Betätigungszylinder / Drucküber-setzer
   Actuation cylinder / amplifier
4. Schubstange · *Push rod*
5. Spannfutter · *Chuck*
6. Spannschale · *Clamping shells*
7. Spannleiste · *Gripping jaw*
8. Nutstein · *T-ramp*
9. Rückstellfeder · *Reset spring*

Diverse Dichtungselemente
Different sealing elements

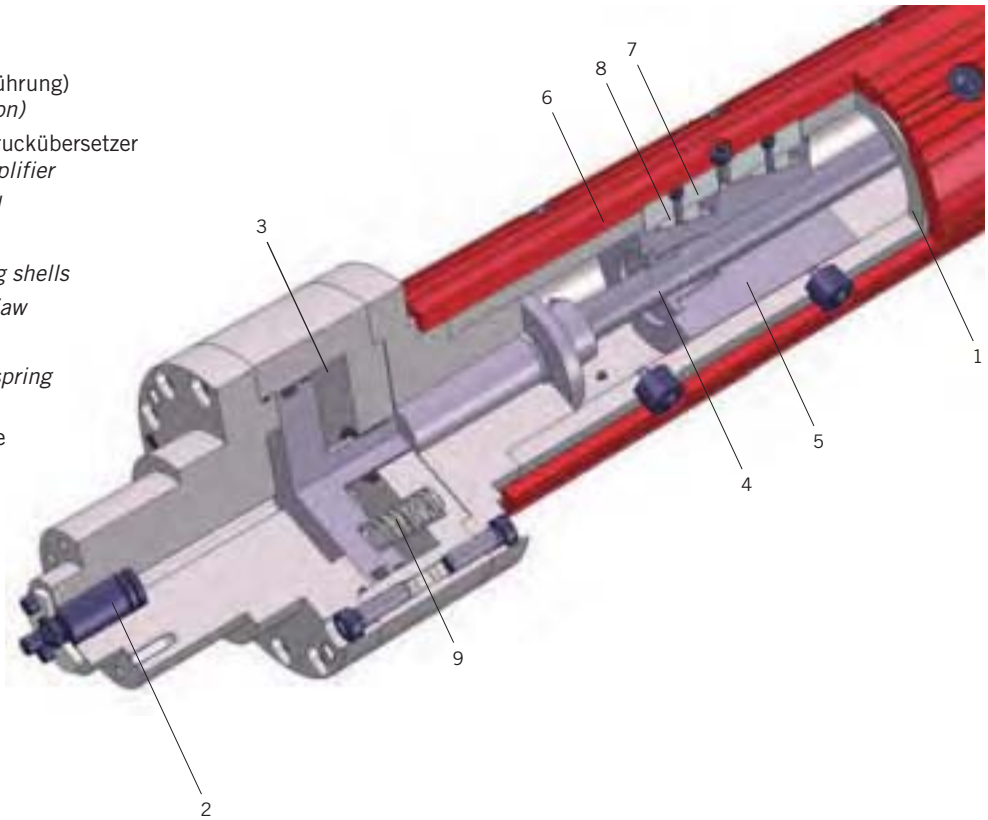

Spanntec Wickelsysteme GmbH

Niedersachsenstraße 16 · D-49186 Bad Iburg
Tel. +49 (0) 5403 7311-0 · Fax +49 (0) 5403 7311-11
vertrieb@spanntec.de · www.spanntec.de

Serie 2380

Pneumatisch-mechanische Wickelwellen *(Gebrauchsmuster 298 05081.1)*

Pneumatic-mechanical Winding Shafts *(Registered design 298 05081.1)*

Verwendung
- Bei hohem Rundlaufanspruch und hohen Belastungen im Wickelbetrieb
- Für den Automatikbetrieb geeignet
- Für Hülsen aller Art ab Nenndurchmesser Ø 150 mm
- Zur Aufnahme dünner und empfindlicher Wickelhülsen

Besonderheiten
- Flexible Schutzummantelung für höheren Gripp und gezieltes Abwandern von Verschmutzungen
- Wartungsfreundlich
- Einfache, pneumatische Betätigung
- Mechanisch-zentrische Expansion zur Rollenaufnahme
- Robuster Aufbau mit hoher Lebensdauer
- Besonders hülsenschonend

Operating range
- *When there is a need for concentricity and winding processes with high loads*
- *Compatible with automatic usage*
- *For any type of cores ≥ Ø 150 mm*
- *For a take-up of thin and sensitive cores*

Characteristic features
- *Flexible protective covering for a higher grip and concerted prevention against the ingress of impurities*
- *Low maintenance*
- *Easily pneumatically actuated*
- *Mechanically-concentric expansion for reel take-up*
- *Robust construction fa a long serviceable life*
- *Exceptionally core-friendly*

Spanntec

Serie 2380

Pneumatisch-mechanische Wickelwellen
Pneumatic-mechanical Winding Shafts

Charakteristik
- Mittels Pneumatikzylinder oder pneum.-hydr. Druckübersetzer pneumatisch erzeugte Schubkraft
- Mechanisch-zentrische Expansion der Spannsegmente mit Schutzummantelung nach dem Prinzip der schiefen Ebene
- Federunterstütze, zwangsgeführte Rückstellung der ummantelten Spannsegmente
- Austauschbare Schutzummantelung aus Polyurethan
- Tragrohrmaterial: Stahl oder Sondermaterialien

Characteristic features
- *Pneumatically generated pushing force by means of pneumatic cylinder or pneum.-hydr. amplifier*
- *Mechanically-concentric expansion movement of the protective covered expansion segments by means of principle of incline*
- *Spring-assisted restricted reset of the covered expansion segments*
- *Exchangeable protective-covering made of polyurethane*
- *Base material: steel or special materials*

Wickelhülsen Jeglicher Art, wie z.B. Karton, Kunststoff, Metall	≥ 150 mm	***Winding cores*** *Any kind as e.g. cardboard, plastic, metal*
Nutzenbreite bei Mehrnutzen - minimal	≥ 100 mm	***Slit with of multi-reels - minimum***
Zentrizität der Rollenaufnahme	≥ 0,2 mm	***Concentricity for winding***
Bedienwerkzeug Pneumatische Füllpistole, Entlüftungswerkzeug		***Actuation tools*** *Air-pistol, deflation tool*

Aufbau · *Construction*
1. Tragrohr · *Carrier tube*
2. Ventil · *Valve*
3. Betätigungszylinder / Druckübersetzer
   Actuation cylinder / amplifier
4. Schubstange · *Push rod*
5. Spannfutter · *Chuck*
6. Schutzummantelung · *Protection covering*
7. Spannleiste · *Gripping jaw*
8. Nutstein · *T-ramp*

Rückstellfeder · *Reset spring*
Diverse Dichtungselemente
Different sealing elements

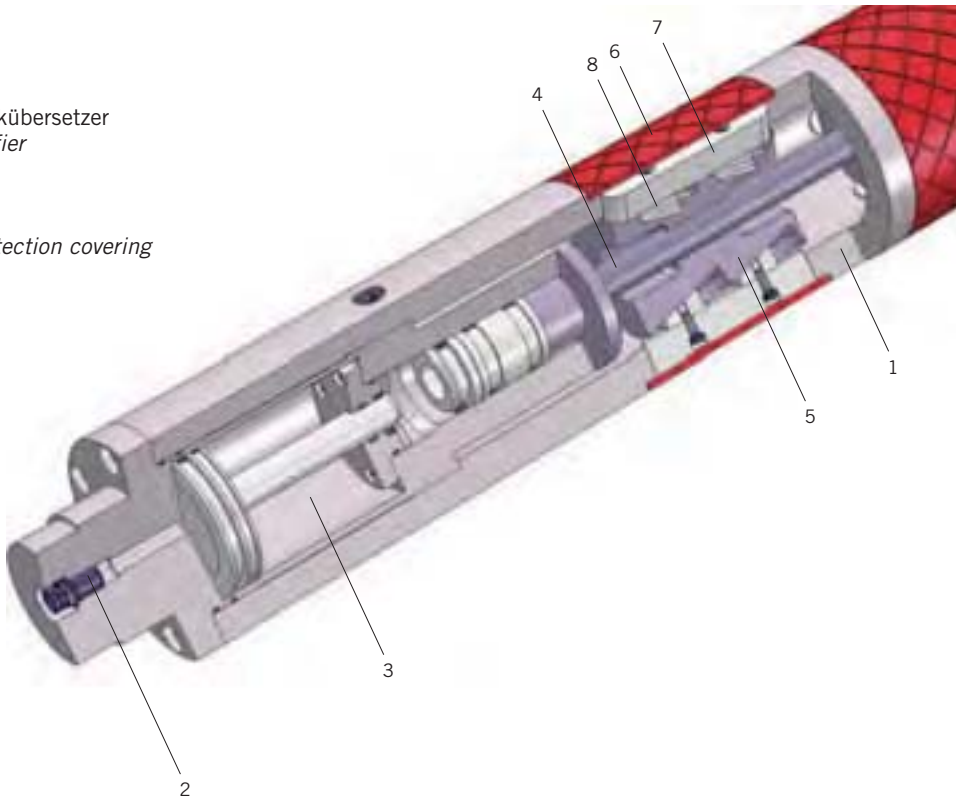

Spanntec Wickelsysteme GmbH
Niedersachsenstraße 16 · D-49186 Bad Iburg
Tel. +49 (0) 5403 7311-0 · Fax +49 (0) 5403 7311-11
vertrieb@spanntec.de · www.spanntec.de

Serie 2530

Mechanisch-pneumatische Wickelwellen

Mechanic-pneumatical Winding Shafts

Verwendung
- Für Ein- und Mehrfachnutzen
- Für Hülsen aller Art ab Nenndurchmesser Ø 70 mm

Besonderheiten
- Mechanische Dauerspannung bei zentrischer Wickelhülsenaufnahme
- Variabel expandierende Spannleisten zum Ausgleich von Wickelhülsentoleranzen
- Pneumatische Betätigung zur Rückstellung der Spannleisten
- Robuste Konstruktion
- Wartungsarm

Operating range
- *For single and multi-core-usage*
- *For any type of cores ≥ Ø 70 mm*

Characteristic features
- *Self-actuated permanent mechanical expansion for core-tightening*
- *Variably expanded gripping jaws equalise the tolerances of the cores*
- *Robust construction*
- *Low maintenance*

Spanntec

Serie 2530

Mechanisch-pneumatische Wickelwellen
Mechanic-pneumatical Winding Shafts

Charakteristik
- Mechanische, durch Federkraft selbsttätig erzeugte Spannkraft
- Mechanisch-zentrische Expansion der Spannleisten nach dem Prinzip der schiefen Ebene
- Variabel expandierende Spannleisten erlauben den Ausgleich vorhandener Hülsentoleranzen im Mehrnutzenbetrieb
- Pneumatisch aktivierbare Rückstellung des Expansionsmechanismus
- Zwangsgeführte Rückstellung der Spannleisten
- Tragrohrmaterial: Aluminium, Stahl oder Sondermaterialien und CFK
- Universelle, kundenspezifische Konstruktion im Baukastensystem

Characteristic features
- *Mechanical actuation by means of automatic spring-loaded gripping jaws*
- *Mechanically-concentric expansion movement of gripping jaws by means of principle of incline*
- *Various expansion of the sets of gripping jaws allows a take-up of multi-reels by equalisation of the existing core-tolerances*
- *Pneumatic activation for the return movement of the expansion mechanism*
- *Restricted reset of the gripping jaws*
- *General, customized construction in modular design*
- *Base material: aluminum, steel or special materials and CFK*

Wickelhülsen Jeglicher Art, wie z.B. Karton, Kunststoff, Metall	≥ 70 mm	***Winding cores*** *Any kind as e.g. cardboard, plastic, metal*
Nutzenbreite bei Mehrnutzen - minimal	≥ 210 mm	***Slit with of multi-reels - minimum***
Zentrizität der Rollenaufnahme	≥ 0,2 mm	***Concentricity for winding***
Bedienwerkzeug Pneumatische Füllpistole, Entlüftungswerkzeug		***Actuation tools*** *Air-pistol, deflation tool*

Aufbau · *Construction*
1. Tragrohr · *Carrier tube*
2. Ventil · *Valve*
3. Spannzylinder · Actuation cylinder
4. Luftzuführung · *Air supply*
5. Spannfutter · *Chuck*
6. Spannleiste · *Gripping jaw*
7. Nutstein · *T-ramp*
8. Gegenlager · *Stop plate*
9. Rückstellfeder · *Reset spring*

Diverse Dichtungselemente
Different sealing elements

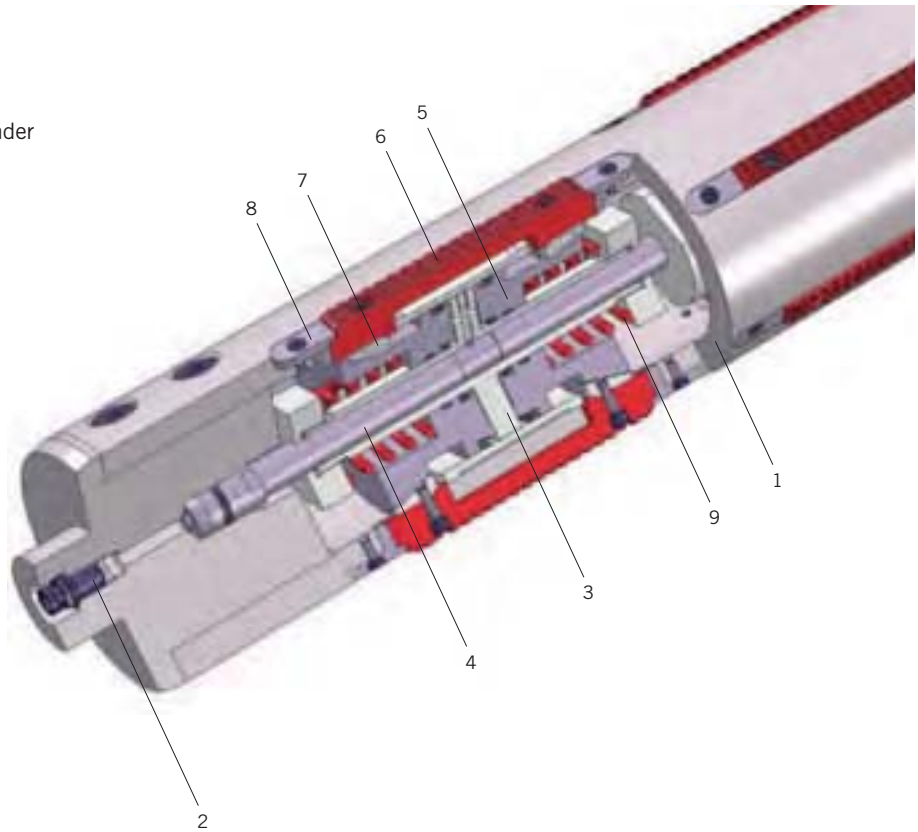

Spanntec Wickelsysteme GmbH
Niedersachsenstraße 16 · D-49186 Bad Iburg
Tel. +49 (0) 5403 7311-0 · Fax +49 (0) 5403 7311-11
vertrieb@spanntec.de · www.spanntec.de

Wickelköpfe und Wickelzapfen

Winding Chucks and Winding Trunnions

Spanntec

Wickelköpfe/-zapfen
Winding Chucks and Winding Trunnions

Rollenspannelemente. *Reel tightening units.*

Wickelköpfe und Wickelzapfen

Ob pneumatisch, mechanisch oder als kombinierte Ausführung - mit unseren Wickelköpfen und Wickelzapfen packen Sie jede Rolle. Unsere durchdachten Konstruktionen sorgen für ein hohes Maß von Funktionalität. Die Kompatibilität zu den unterschiedlichsten Maschinentypen und in automatisierte Produktionsabläufe machen sie so vielseitig einsetzbar. Und als einer der führenden Spezialisten in der Spann- und Wickeltechnik bieten wir bieten Ihnen Individuallösungen, die Ihrem Qualitäts- und Leistungsanspruch in jedem Fall gerecht werden.

Winding Chucks and Winding Trunnions
Whether pneumatic, mechanical or combined pneumatic-mechanical operation - you can handle any reel with our products. Our sophisticated engineering ensures top-class functionality. Furthermore, compatibility with a broad range of different machine types and automated production processes makes the machinery highly versatile. As one of the leading specialists for clamping and winding technology, we offer you customized solutions which completely meet your quality and performance needs.

Spanntec Wickelsysteme GmbH

Niedersachsenstraße 16 · D-49186 Bad Iburg
Tel. +49 (0) 5403 7311-0 · Fax +49 (0) 5403 7311-11
vertrieb@spanntec.de · www.spanntec.de

Spanntec

Produktübersicht Wickelköpfe und Wickelzapfen

Production range Winding Chucks and Winding Trunnions

Die nachstehende Übersicht bietet Lösungen für nahezu jeden Einsatzfall und erleichtert Ihnen die Vorauswahl des benötigten Rollenspannelementes.

The following overview shows our solutions for nearly every application and is helpful for selecting the most appropriate chuck or trunnion.

Serie / Series	Spez. Charakteristik / *Specific Characteristic*	Betätigungsart / *Actuation method*	Nenn-Durchmesser / *Nominal-diameter*	Spannsegmente / *gripping elements*	Rollenaufnahme (Einfach-/ Mehrfach-Nutzen) / *Reel-take-up (single and multi-reel)*	Expansionsart / *Expansion method*	Zentrizität / *Concentric tolerance*
Wickelköpfe und Wickelzapfen · *Winding Chucks and Winding Trunnions*							
3110	Flachschlauchsystem - Leichtbauweise *Multi-bladder-system - light-weight-design*		≥ 25 mm				≥ 1,0
3118	Flachschlauchsystem - Leichtbauweise mit Axialverstellung *Axial adjustable multi-bladder-system - light-weight-design*		≥ 70 mm				≥ 1,0
3120	Vorzentrierendes Flachschlauchsystem - Leichtbauweise *Pre-centering multi-bladder-system - light-weight-design*		≥ 70 mm				≥ 0,5
3130	Zentralschlauchsystem *Inner bladder*		≥ 40 mm				≥ 1,0
3140	Zentralschlauchsystem *Inner bladder*		≥ 40 mm				≥ 1,0
3231	Radiale Spannschraube zur manuellen Betätigung *Radial tightening nut for manual actuation*		≥ 50 mm				≥ 0,2
3233	Betätigung mittels separatem Betätigungszylinder *Operated by means of separate actuation cylinder*	–	≥ 50 mm				≥ 0,2
3234	Über Axialdruck und Schubbewegung mechanisch-selbsttätig expandierend · *Self-actuated by means of axial stroke and pushing force*	–	≥ 50 mm				≥ 0,2
3250	Mittels Bahnzug mechanisch-selbsttätig expandierend *Mechanically self-actuated by means of web tension*	–	≥ 70 mm				≥ 0,5
3330	Pneumatikzylinder; mech.-zentr. Expansion *Pneumatic cylinder, mechanical-concentric expansion*		≥ 50 mm				≥ 0,2
3340	Pneumatikzylinder; mech.-zentr. Expansion *Pneumatic cylinder, mechanical-concentric expansion*		≥ 50 mm				≥ 0,2
3345	Pneumatikzylinder; mech.-zentr. Expansion mit Nachspann-funktion · *Pneumatic cylinder, mechanical-concentric expansion with additional function of tightening*		≥ 50 mm				≥ 0,2
3380	Pneumatikzylinder; mech.-zentr. Expansion *Pneumatic cylinder, mechanical-concentric expansion* Gebrauchsmuster / *registered design* 298 05081.1		≥ 100 mm				≥ 0,2
3530	mech.-zentr. Dauerspannung - pneum. entspannend *mechanically-concentric permanent expansion - pneum. reset*		≥ 70 mm				≥ 0,2
3540	mech.-zentr. Dauerspannung - pneum. entspannend *mechanically-concentric permanent expansion - pneum. reset*		≥ 70 mm				≥ 0,2

Haben Sie nicht das Richtige gefunden? Weitere Produkte der Spanntec Wickelsysteme GmbH finden Sie unter den Rubriken: Wickelwellen, Friktions- und Untermesserwellen, Adapter, Sonderbauweisen, Handlingsgeräte, Components und Service. Unser Team steht Ihnen bei Fragen jederzeit unterstützend zur Seite.

Have you not found the correct equipment? *You'll find additional products of the Spanntec Wickelsysteme GmbH within the chapters: Expanding and winding shafts, friction- and bottom-knife-shafts, adapter, special designs, handling-systems, and components and service. For further details please ask our Technical Sales team.*

Checkliste Wickelköpfe und Wickelzapfen *Checklist Winding Chucks and Winding Trunnions*

Bevorzugte Betätigungsart — **pneumatisch** *pneumatic* · **mechanisch** *mechanical* · **zentrisch spannend** *concentric reel clamping* — ***preferred actuation***

Serien-Nr. _____ ***Series-no.***

gewünschte Losgröße _____ Stk. *pcs* ***required quantity***

Einsatzbereich *Operating range*

Wickelhülse / *Winding core*

Innen-/ Außendurchmesser	- mm/ - inch	*Inner-/ outer diameter*
Material	❑ Karton *cardboard* ❑ Kunststoff *plastic* ❑ Stahl *steel* ❑ andere *others* ❑ Hülsenlos *coreless*	*material*

Materialrolle / *Reel*

einnutzig		***single reel***
Rollenbreite [R_W]	mm max./ mm min.	*reel width [R_W]*
Rollendurchmesser [R_D]	mm max.	*reel diameter [R_D]*
Rollengewicht [R_M]	kg max.	*reel weight [R_M]*
mehrnutzig (nur bei Wickelzapfen)		***multi reel*** *(only for winding trunnions)*
Rollenbreite gesamt [R_W]	mm max.	*total reel width [R_W]*
Rollendurchmesser [R_D]	mm max.	*reel diameter [R_D]*
Anzahl Einzelnutzen / Nutzenbreite	Stk. *pcs./* mm	*number of reels / slit width*
Rollengewicht total [R_M]	kg	*total reel weight [R_M]*

Wickelgut / *Web material*

Material		*web material*
Spez. Materialgewicht / Grammatur	gr/m²/ gr/dm²	*spec. weight / gravity*
Materialdicke	µm	*web thickness*
Spez. / Gesamtbahnzug	N/cm / N pli	*spec. web tension / total*

Maschinendaten / *Machine data*

Typ	❑ Abroller · *unwinder* ❑ Aufwickler · *rewinder*	*type*
Bahngeschwindigkeit	m/min *ft/min*	*web speed*
Drehzahl max.	Upm *rpm*	*number of revolutions max.*
Brems-/Not-Stopp-Zeit	sec./ sec.	*braking time/emergency stop*
Drehmoment max.	Nm ft lb	*torque max.*
Drehmomenteinleitung	❑ einseitig · *one-sided* ❑ beidseitig · *both-sided*	*torque actuation*
pneum. Betriebsdruck	bar	*pneum. working pressure*
Rollenposition	❑ ❑ ❑ ❑	*reel position*
Anpresswalzendruck	N	*pressure of contact roller*

Bitte erstellen Sie eine separate Maßskizze der Abmessungen (Schema im Anhang).
Please design a separate sketch of measurements (Scheme with the appendix).

Wickelköpfe/ -zapfen
Winding Chucks and Winding Trunnions

Serie 3110

Pneumatische Wickelköpfe und Wickelzapfen

Pneumatic Winding Chucks and Winding Trunnions

Verwendung
- Für Einfachnutzen bis hin zu Schmalrollen bei Mehrnutzen
- Für Hülsen aller Art ab Nenndurchmesser Ø 25,4 mm / 1"

Besonderheiten
- Flachschlauchsystem
- Geringes Eigengewicht
- Einfache Wartung
- Preiswert durch Standardisierung

Operating range
- *For single reel as well as narrow reels and multi-core-usage*
- *For any type of cores ≥ Ø 25,4 mm / 1"*

Characteristic features
- *Multi-bladder design*
- *Low own weight*
- *Simple maintenance*
- *Budget-priced because of standardization*

Spanntec

Serie 3110

Pneumatische Wickelköpfe und Wickelzapfen
Pneumatic Winding Chucks and Winding Trunnions

Charakteristik ■ Pneumatische Betätigung mittels Druckluftbeaufschlagung ■ Spannschienen aus Polyurethan oder Aluminium; wahlweise mit Federrückstellung ■ Innenliegendes, geschütztes Flachschlauchsystem ■ Trägermaterial: Aluminium-Profil (Leichtbauweise) oder Sondermaterialien ■ Kostengünstiges Baukastensystem		***Characteristic features*** ■ *Pneumatically actuated by means of pressurization* ■ *Clamping rails of polyurethane or aluminium, optional with spring assisted reset* ■ *Internal and covered multi-bladder-system* ■ *Base material: aluminium profile (light-weight-design) or special materials* ■ *Budget-priced modular design*
Wickelhülsen Jeglicher Art, wie z.B. Karton, Kunststoff, Metall Standard für Hülsendurchmesser Ø 75 mm / 3" und Ø 150 mm / 6"	≥ 25,4 mm /1"	***Winding cores*** *Any kind as e.g. cardboard, plastic, metal* *Standard for core size Ø 75 mm / 3" and Ø 150 mm / 6"*
Nutzenbreite bei Mehrnutzen - minimal (nur bei Wickelzapfen)	≥ 10 mm	***Slit with of multi-reels - minimum*** *(only for winding trunnions)*
Zentrizität der Rollenaufnahme in Abhängigkeit vom Trägeraußen- zum Wickelhülsen-Innendurchmesser	≥ 1,0 mm	***Concentricity for winding*** *depends on clearance between outer diameter of winding shaft and inner core diameter*
Bedienwerkzeug ■ Pneumatische Füllpistole, Entlüftungs-werkzeug ■ Dauerluftzuführung		***Actuation tool*** ■ *Air-pistol, deflation tool* ■ *Permanent air-supply*

Aufbau · *Construction*

1. Tragkörper· *Body*
2. Ventil· *Valve*
3. Spannschienen · *Clamping rail*
4. Flachschlauch · *Flat rubber tube*
5. Füllstutzen · *Filler neck*
6. Klemmstücke · *Clamping parts*
7. Dichtungselemente · *Sealing elements*
8. Rückstellfeder · *Reset spring*

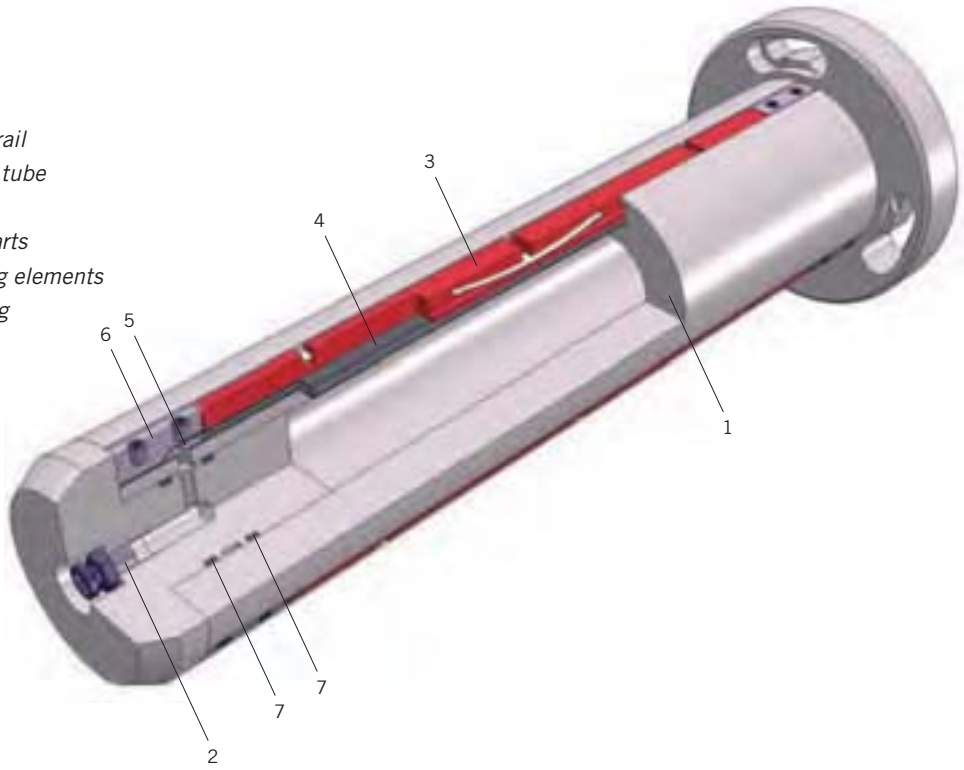

Spanntec Wickelsysteme GmbH

Niedersachsenstraße 16 · D-49186 Bad Iburg
Tel. +49 (0) 5403 7311-0 · Fax +49 (0) 5403 7311-11
vertrieb@spanntec.de · www.spanntec.de

Serie 3118

Pneumatische Wickelköpfe und Wickelzapfen

Pneumatic Winding Chucks and Winding Trunnions

Verwendung
- Für Einfachnutzen bis hin zu Schmalrollen bei Mehrnutzen
- Für Hülsen aller Art ab Nenndurchmesser Ø 70 mm
- In Converting-Anwendungen mit erforderlicher Bahnkantenausrichtung

Besonderheiten
- Stellschraube für die Axialjustierung der Rollenposition in der Maschine
- Flachschlauchsystem
- Geringes Eigengewicht
- Einfache Wartung
- Preiswert durch Standardisierung

Operating range
- *For single reel as well as narrow reels and multi-core-usage*
- *For any type of cores ≥ Ø 70 mm*
- *Converting applications with web-edge-adjustment*

Characteristic features
- *Web-edge-adjustment of the reel within the converting machine by means of adjustment screw*
- *Multi-bladder design*
- *Low weight*
- *Simple maintenance*
- *Budget-priced because of standardization*

Spanntec

Serie 3118

Pneumatische Wickelköpfe und Wickelzapfen
Pneumatic Winding Chucks and Winding Trunnions

Charakteristik ■ Stellschraube mit Analog-Anzeige und Wegbegrenzung ■ Pneumatische Betätigung mittels Druckluftbeaufschlagung ■ Spannschienen aus Polyurethan oder Aluminium; wahlweise mit Federrückstellung ■ Innenliegendes, geschütztes Flachschlauch-system ■ Trägermaterial: Aluminium-Profil (Leichtbauweise) oder Sondermaterialien ■ Kostengünstiges Baukastensystem		***Characteristic features*** ■ *Adjustment screw with analogue display and adjustment limiting* ■ *Pneumatically actuated by means of pressurization* ■ *Clamping rails of polyurethane or aluminium, optional with spring assisted reset* ■ *Internal and covered multi-bladder-system* ■ *Base material: aluminium profile (light-weight-design) or special materials* ■ *Budget-priced modular design*
Wickelhülsen Jeglicher Art, wie z.B. Karton, Kunststoff, Metall Standard für Hülsendurchmesser Ø 75 mm / 3" und Ø 150 mm / 6"	≥ 70 mm	***Winding cores*** *Any kind as e.g. cardboard, plastic, metal* *Standard for core size Ø 75 mm / 3" and Ø 150 mm / 6"*
Nutzenbreite bei Mehrnutzen – minimal (nur bei Wickelzapfen)	≥ 10 mm	***Slit with of multi-reels – minimum*** *(only for winding trunnions)*
Zentrizität der Rollenaufnahme in Abhängigkeit vom Trägeraußen- zum Wickelhülsen-Innendurchmesser	≥ 1,0 mm	***Concentricity for winding*** *depends on clearance between outer diameter of winding shaft and inner core diameter*
Bedienwerkzeug Pneumatische Füllpistole, Entlüftungswerkzeug		***Actuation tool*** *Air-pistol, deflation tool*

Aufbau · *Construction*

1. Trägerprofil· *Carrier profile*
2. Ventil / Luftzufuhr· *Valve / air supply*
3. Spannschienen · *Clamping rail*
4. Flachschlauch · *Flat rubber tube*
5. Füllstutzen · *Filler neck*
6. Klemmstücke · *Clamping parts*
7. Dichtungselemente · *Sealing elements*
8. Rückstellfeder · *Reset spring*
9. Grundkörper · *Body*
10. Stellschraube mit Analog-Anzeige
    Adjusting screw with analogous display
11. Wegbegrenzung
    Adjustment limiting
12. Wälzlager · *Rolling bearing*
13. Gleitlager · *Slide bearing*

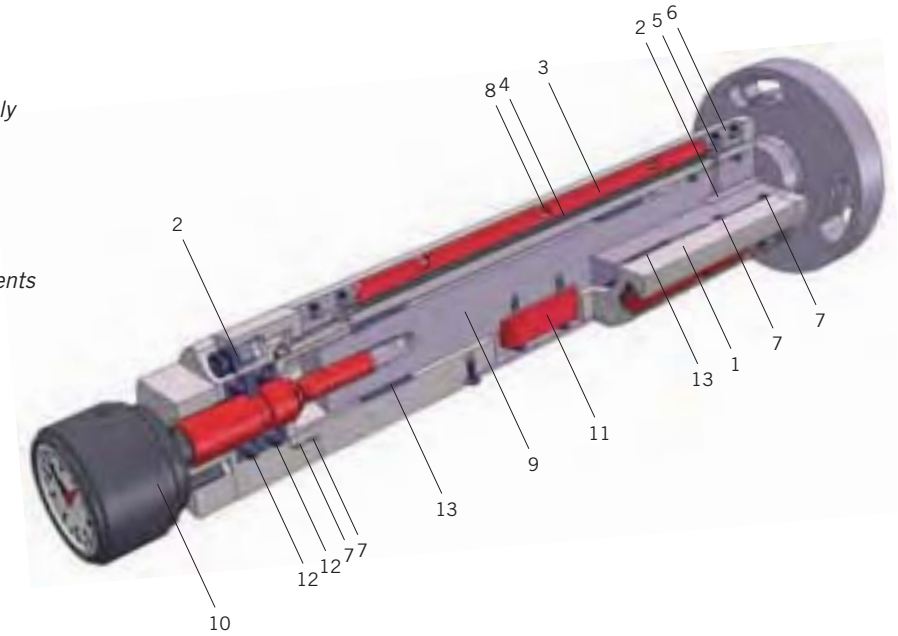

Spanntec Wickelsysteme GmbH

Niedersachsenstraße 16 · D-49186 Bad Iburg
Tel. +49 (0) 5403 7311-0 · Fax +49 (0) 5403 7311-11
vertrieb@spanntec.de · www.spanntec.de

Serie 3130

Pneumatische Wickelköpfe und Wickelzapfen

Pneumatic Winding Chucks and Winding Trunnions

Verwendung
- Für Ein- und Mehrfachnutzen
- Für Hülsen aller Art ab Nenndurchmesser Ø 40 mm

Besonderheiten
- Langlebige, robuste Konstruktion
- Übertragbarkeit hoher Drehmomente
- Einfache Wartung
- Preisgünstig
- Geringe Ersatzteilkosten

Operating range
- *For single and multi-core-usage*
- *For any type of cores ≥ Ø 40 mm*

Characteristic features
- *Robust long-life-construction*
- *Transmission of high torques*
- *Simple maintenance*
- *Budget-priced*
- *Low costs of spare parts*

Spanntec

Serie 3130

Pneumatische Wickelköpfe und Wickelzapfen
Pneumatic Winding Chucks and Winding Trunnions

Charakteristik ■ Pneumatische Betätigung mittels Druckluft-beaufschlagung ■ 2-teilige Spannsegmente mit austauschbaren Spannleisten aus Gummi, Aluminium oder Stahl ■ Federrückstellung ■ Trägermaterial: Aluminium, Stahl oder Sondermaterialien ■ Robuster Zentralschlauch		***Characteristic features*** ■ *Pneumatically actuated by means of pressurization* ■ *Two-piece expansion segments with replaceable gripping jaws of rubber, aluminum or steel* ■ *Spring-assisted reset* ■ *Base material: aluminium, steel or special materials* ■ *Robust central rubber tube*
Wickelhülsen Jeglicher Art, wie z.B. Karton, Kunststoff, Metall Standard für Hülsendurchmesser Ø 70 mm, Ø 75 mm / 3", Ø 100 mm / 4", Ø 120 mm / 5" und Ø 150 mm / 6"	≥ 40 mm	***Winding cores*** *Any kind as e.g. cardboard, plastic, metal* *Standard for core size Ø 70 mm, Ø 75 mm / 3", Ø 100 mm / 4", Ø 120 mm / 5" and Ø 150 mm / 6"*
Nutzenbreite bei Mehrnutzen - minimal (nur bei Wickelzapfen)	≥ 100 mm	***Slit with of multi-reels - minimum*** *(only for winding trunnions)*
Zentrizität der Rollenaufnahme in Abhängigkeit vom Trägeraußen- zum Wickelhülsen-Innendurchmesser	≥ 1,0 mm	***Concentricity for winding*** *depends on clearance between outer diameter of winding shaft and inner core diameter*
Bedienwerkzeug ■ Pneumatische Füllpistole, Entlüftungs-werkzeug ■ Dauerluftzuführung		***Actuation tool*** ■ *Air-pistol, deflation tool* ■ *Permanent air-supply*

Aufbau · *Construction*

1. Tragkörper · *Body*
2. Ventil · *Valve*
3. Spannsegment · *Expansion segment*
4. Spannleiste · *Gripping jaw*
5. Zentralschlauch · *Central rubber tube*
6. Schlauchverschraubung mit Dichtungselement *Tube sealing elements*
7. Rückstellfeder · *Reset spring*

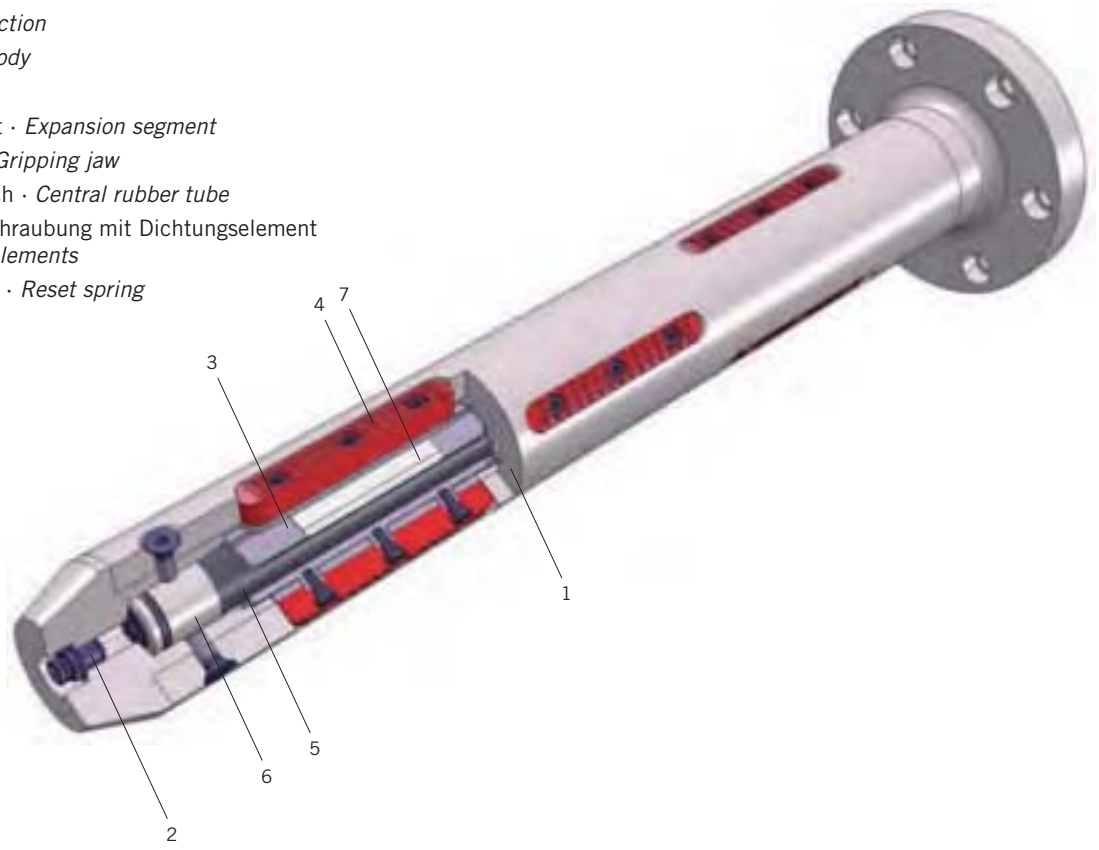

Spanntec Wickelsysteme GmbH

Niedersachsenstraße 16 · D-49186 Bad Iburg
Tel. +49 (0) 5403 7311-0 · Fax +49 (0) 5403 7311-11
vertrieb@spanntec.de · www.spanntec.de

Serie 3140

Pneumatische Wickelköpfe und Wickelzapfen

Pneumatic Winding Chucks and Winding Trunnions

Verwendung
- Vorzugsweise zum Aufwickeln von Schmalrollen im Mehrfachnutzen-Betrieb
- Für Hülsen aller Art ab Nenndurchmesser Ø 50 mm
- Zur Aufnahme dünner und empfindlicher Wickelhülsen

Besonderheiten
- Langlebige, robuste Konstruktion
- Übertragbarkeit hoher Drehmomente
- Hülsenschonend
- Preisgünstig

Operating range
- *Preferably for the take-up of multi-cores in narrow reel winding*
- *For any type of cores ≥ Ø 50 mm*
- *For a take-up of thin and sensitive cores*

Characteristic features
- *Robust long-life-construction*
- *Transmission of high torques*
- *Core-friendly*
- *Budget-priced*

Spanntec

Serie 3140

Pneumatische Wickelköpfe und Wickelzapfen
Pneumatic Winding Chucks and Winding Trunnions

Charakteristik ■ Pneumatische Betätigung mittels Druckluftbeaufschlagung ■ Äußere Spannschalen aus Metall; optional mit Polyurethan-Beschichtung ■ Federrückstellung ■ Trägermaterial: Aluminium, Stahl oder Sondermaterialien ■ Robuster Zentralschlauch		***Characteristic features*** ■ *Pneumatically actuated by means of pressurization* ■ *Outer clamping shells made of metal, optional with polyurethane-covering* ■ *Spring-assisted reset* ■ *Base material: aluminium, steel or special materials* ■ *Robust central rubber tube*
Wickelhülsen Jeglicher Art, wie z.B. Karton, Kunststoff, Metall Standard für Hülsendurchmesser Ø 70 mm, Ø 75 mm / 3", Ø 100 mm / 4", Ø 120 mm / 5" und Ø 150 mm / 6"	≥ 50 mm	***Winding cores*** *Any kind as e.g. Cardboard, plastic, metal* *Standard for core size Ø 70 mm, Ø 75 mm / 3", Ø 100 mm / 4", Ø 120 mm / 5" and Ø 150 mm / 6"*
Nutzenbreite bei Mehrnutzen - minimal (nur bei Wickelzapfen)	≥ 10 mm	***Slit with of multi-reels - minimum*** *(only for winding trunnions)*
Zentrizität der Rollenaufnahme in Abhängigkeit vom Trägeraußen- zum Wickelhülsen-Innendurchmesser	≥ 1,0 mm	***Concentricity for winding*** *depends on clearance between outer diameter of winding shaft and inner core diameter*
Bedienwerkzeug ■ Pneumatische Füllpistole, Entlüftungswerkzeug ■ Dauerluftzuführung		***Actuation tool*** ■ *Air-pistol, deflation tool* ■ *Permanent air-supply*

Aufbau · *Construction*

1. Tragkörper · *Body*
2. Ventil · *Valve*
3. Spannsegment · *Expansion segment*
4. Spannschalen · *Clamping shells*
5. Zentralschlauch · *Central rubber tube*
6. Schlauchverschraubung mit Dichtungselement *Tube sealing elements*
7. Rückstellfeder · *Reset spring*

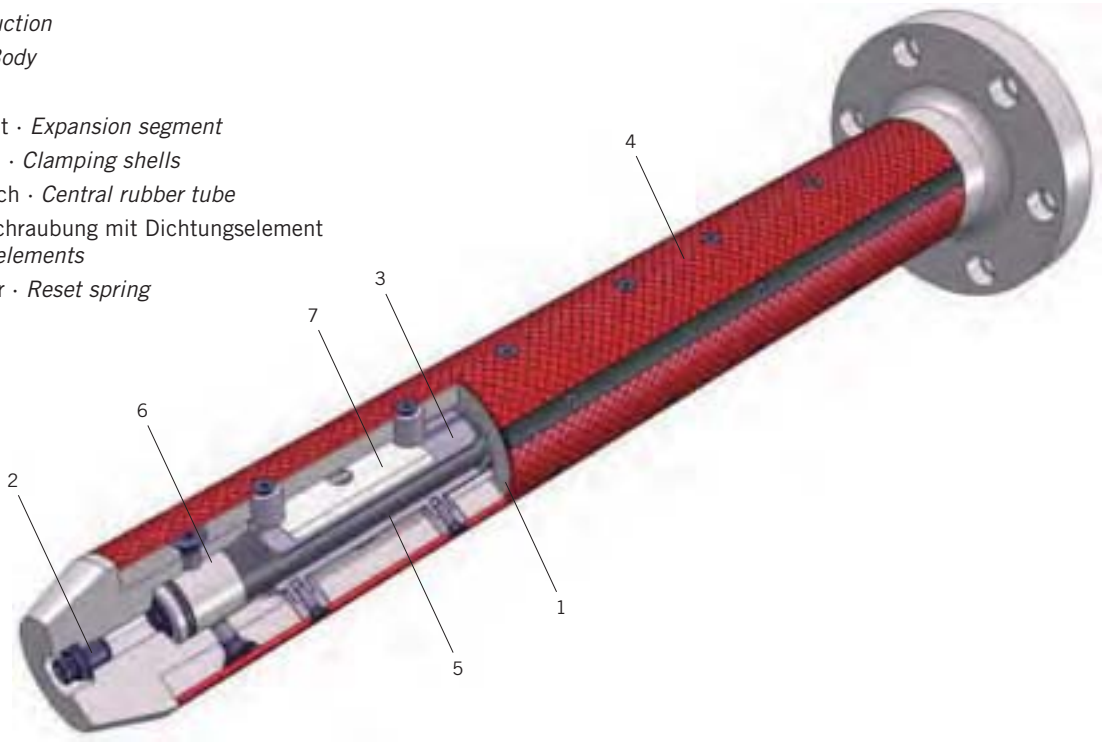

Spanntec Wickelsysteme GmbH

Niedersachsenstraße 16 · D-49186 Bad Iburg
Tel. +49 (0) 5403 7311-0 · Fax +49 (0) 5403 7311-11
vertrieb@spanntec.de · www.spanntec.de

Serie 3233

Mechanische Wickelköpfe oder Wickelzapfen

Mechanical Winding Chucks and Winding Trunnions

Verwendung
- Einsatz in achslosem Wickler oder als Wickelzapfen zur fliegenden Rollenaufnahme
- Als austauschbarer Expansionsteil zur Serie 3231 oder Serie 3330
- Für Hülsen aller Art ab Nenndurchmesser Ø 50 mm

Besonderheiten
- Mechanisch-zentrische Expansion
- Äußerst robuster, wartungsarmer Aufbau
- Einfache Wartung
- Spannleisten einfach von außen austauschbar
- Geringe Ersatzteilkosten

Operating range
- *Usage within shaftless winders and as a trunnion for cantilevered reel take-up*
- *Interchangeable expansion chuck for Series 3231 or Series 3330*
- *For any type of cores ≥ Ø 50 mm*

Characteristic features
- *Mechanically-concentrical expansion*
- *Exceptionally robust long-life-construction*
- *Simple maintenance*
- *Easily exchangeable gripping jaws*
- *Low costs of spare parts*

Spanntec

Serie 3233

Mechanische Wickelköpfe oder Wickelzapfen
Mechanical Winding Chucks and Winding Trunnions

Charakteristik ■ Mechanische Betätigung mittels externem Betätigungszylinder ■ Mechanisch-zentrische Expansion der Spannleisten nach dem Prinzip der schiefen Ebene ■ Federunterstütze, zwangsgeführte Rückstellung der Spannleisten ■ Universelle, kundenspezifische Konstruktion im Baukastensystem		***Characteristic features*** ■ *Mechanically operated by means of external actuation cylinder* ■ *Mechanically-concentric expansion movement of gripping jaws by means of principle of incline* ■ *Spring-assisted restricted reset of gripping jaws* ■ *General, customized construction in a modular design*
Wickelhülsen Jeglicher Art, wie z.B. Karton, Kunststoff, Metal	≥ 50 mm	***Winding cores*** *Any kind as e.g. cardboard, plastic, metal*
Nutzenbreite bei Mehrnutzen - minimal (nur bei Wickelzapfen)	≥ 100 mm	***Slit with of multi-reels - minimum*** *(only for winding trunnions)*
Zentrizität der Rollenaufnahme	≥ 0,2 mm	***Concentricity for winding***
Bedienwerkzeug Nicht erforderlich; extern erzeugte Spannkraft, z.B. Zylinder aus Serie 3330 oder Hydraulik-zylinder der Maschine		***Actuation tools*** *Not necessary; external generated pushing force, e. g. cylinder of Series 3330 or hydraulic cylinder of the machine*

Aufbau · *Construction*

1. Wickelkopfgehäuse · *Chuck housing*
2. Spannfutter · *Chuck*
3. Spannleiste · *Gripping jaw*
4. Nutstein · *T-ramp*

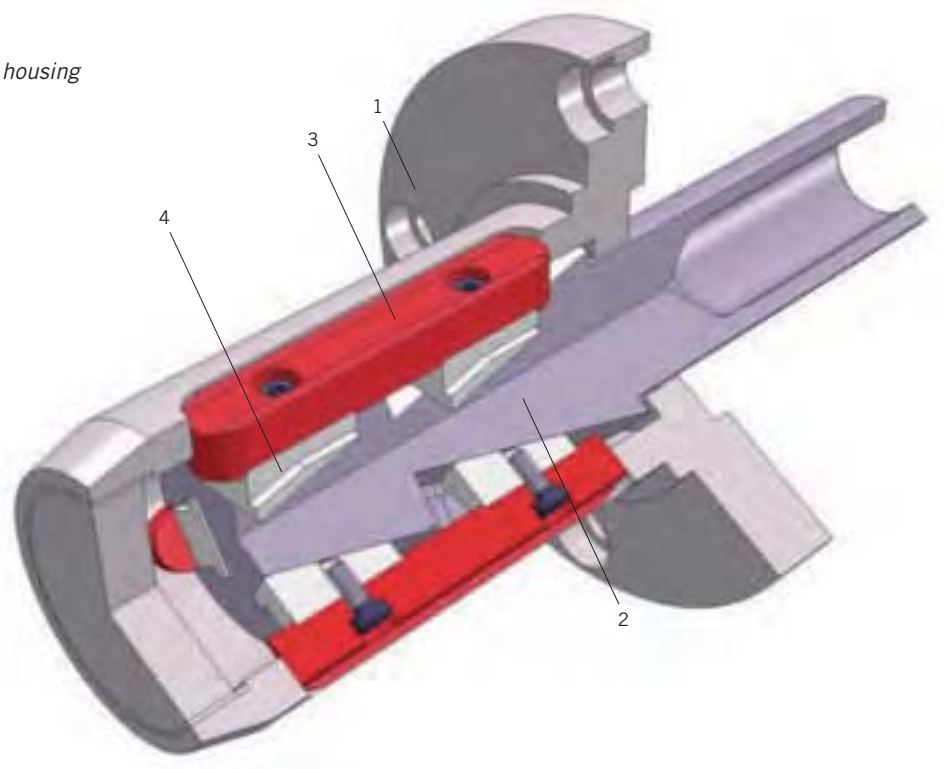

Spanntec Wickelsysteme GmbH

Niedersachsenstraße 16 · D-49186 Bad Iburg
Tel. +49 (0) 5403 7311-0 · Fax +49 (0) 5403 7311-11
vertrieb@spanntec.de · www.spanntec.de

Serie 3234

Mechanische Wickelköpfe
Mechanical Winding Chucks

Verwendung
- Einsatz in achslosen Wicklern
- Für Hülsen aller Art ab Nenndurchmesser Ø 50 mm

Besonderheiten
- Mechanisch-selbsttätig expandierend
- Mechanisch-zentrische Expansion
- Äußerst robuster, wartungsarmer Aufbau
- Einfache Wartung
- Spannleisten einfach von außen austauschbar
- Geringe Ersatzteilkosten

Operating range
- *Usage within shaftless winders*
- *For any type of cores ≥ Ø 50 mm*

Characteristic features
- *Automatic mechanical function*
- *Mechanically-concentric expansion*
- *Exceptionally robust long-life-construction*
- *Simple maintenance*
- *Easily exchangeable gripping jaws*
- *Low costs of spare parts*

Spanntec

Serie 3234

Mechanische Wickelköpfe
Mechanical Winding Chucks

Charakteristik ■ Mechanisch-selbsttätige Betätigung mittels Axialverschiebung bzw. Schubkraft ■ Mechanisch-zentrische Expansion der Spannleisten nach dem Prinzip der schiefen Ebene ■ Federunterstütze, zwangsgeführte Rückstellung der Spannleisten ■ Universelle, kundenspezifische Konstruktion im Baukastensystem		***Characteristic features*** ■ *Mechanically operated by means of external actuation cylinder* ■ *Mechanically-concentric expansion movement of gripping jaws by means of principle of incline* ■ *Spring-assisted restricted reset of gripping jaws* ■ *General, customized construction in a modular design*
Wickelhülsen Jeglicher Art, wie z.B. Karton, Kunststoff, Metall	≥ 50 mm	***Winding cores*** *Any kind as e.g. cardboard, plastic, metal*
Einnutzige Rollenaufnahme		***Single reel take-up***
Zentrizität der Rollenaufnahme	≥ 0,2 mm	***Concentricity for winding***
Bedienwerkzeug Nicht erforderlich; per extern erzeugtem Axialdruck mechanisch-selbsttätig expandierend		***Actuation tool*** *Not necessary; by means of external generated axial pushing force mechanically self-actuated*

Aufbau · *Construction*

1. Wickelkopfgehäuse · *Chuck housing*
2. Spannfutter · *Chuck*
3. Spannleiste · *Gripping jaw*
4. Nutstein · *T-ramp*
5. Rückstellfeder · *Reset spring*

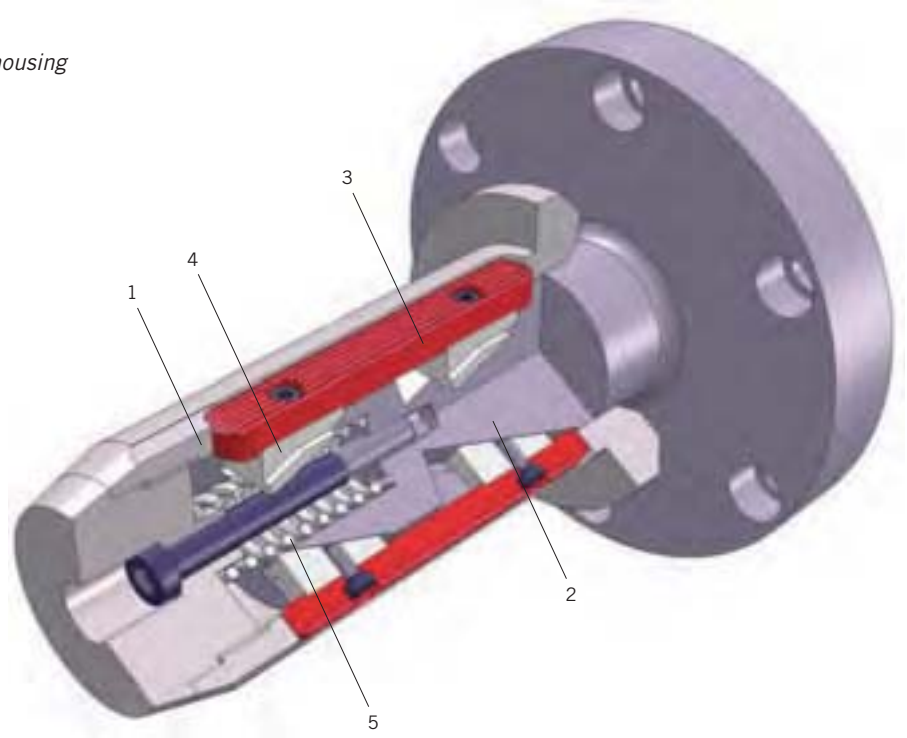

Spanntec Wickelsysteme GmbH

Niedersachsenstraße 16 · D-49186 Bad Iburg
Tel. +49 (0) 5403 7311-0 · Fax +49 (0) 5403 7311-11
vertrieb@spanntec.de · www.spanntec.de

Serie 3250

Mechanische Wickelköpfe
Mechanical Winding Chucks

Verwendung
- Einsatz in achslosen Wicklern
- Für Schmalrollen geeignet
- Für Hülsen aller Art ab Nenndurchmesser Ø 70 mm

Besonderheiten
- Mechanisch-selbsttätig expandierend
- Mechanisch-zentrische Expansion
- Einfacher, wartungsarmer Aufbau
- Geringe Ersatzteilkosten

Operating range
- *Usage within shaftless unwinders*
- *Suitable construction for narrow reels*
- *For any type of cores with inner diameter ≥ Ø 70 mm*

Characteristic features
- *Automatic mechanical function*
- *Mechanically-concentric expansion*
- *Simple, low maintenance construction*
- *Low costs of spare parts*

Spanntec

Serie 3250

Mechanische Wickelköpfe
Mechanical Winding Chucks

Charakteristik ■ Mechanisch-selbsttätige Betätigung mittels Bahnzug und Rollengewicht ■ Mechanisch-zentrische Expansion der Spannsegmente ■ Selbsttätiges Lösen und Rückstellung der Spannsegmente bei Beendigung des Wickelvorgangs		***Characteristic features*** ■ *Mechanically operated by means of web tension and load* ■ *Mechanically-concentric expansion movement of gripping segments* ■ *Automatic reset of gripping segments after finishing the winding process*
Wickelhülsen Jeglicher Art, wie z.B. Karton, Kunststoff, Metall	≥ 70 mm	***Winding cores*** *Any kind as e.g. cardboard, plastic, metal*
Einnutzige Rollenaufnahme		***Single reel take-up***
Zentrizität der Rollenaufnahme	≥ 0,5 mm	***Concentricity for winding***
Bedienwerkzeug Nicht erforderlich; per Bahnspannung mechanisch-selbsttätig expandierend		***Actuation tools*** *Not necessary; by means of web tension mechanically self-actuated*

Aufbau · *Construction*

1. Wickelkopfgehäuse · *Chuck housing*
2. Grundkörper mit Polygon
   Body with polygon-journal
3. Spannsegment · *Gripping segment*
4. Rückstellfeder · *Reset spring*
5. Deckel · *Cap*

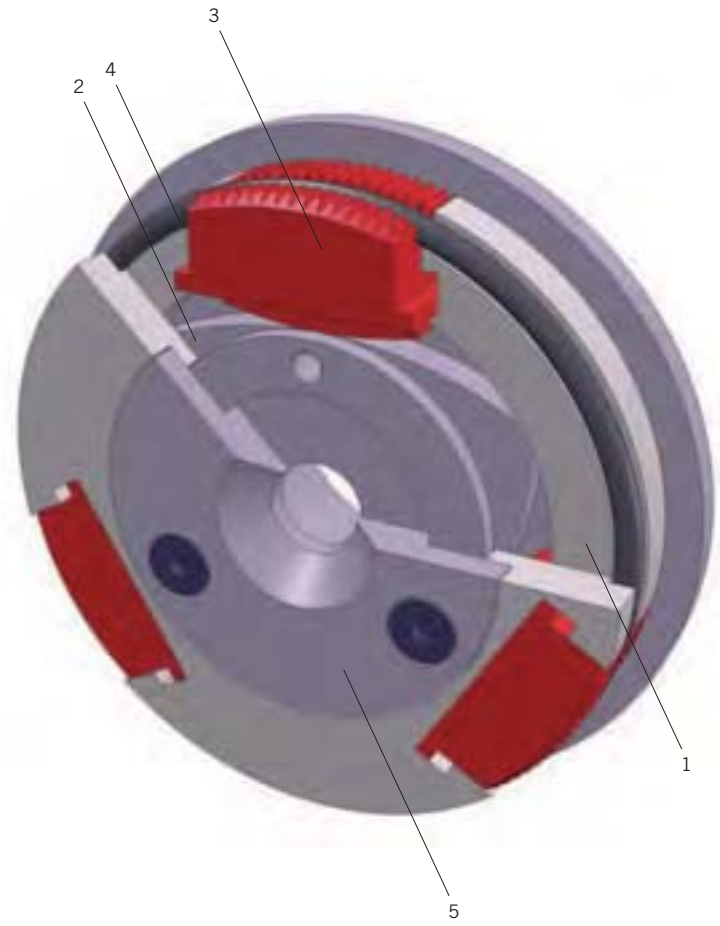

Spanntec Wickelsysteme GmbH

Niedersachsenstraße 16 · D-49186 Bad Iburg
Tel. +49 (0) 5403 7311-0 · Fax +49 (0) 5403 7311-11
vertrieb@spanntec.de · www.spanntec.de

Serie 3330

Pneumatisch-mechanische Wickelköpfe oder Wickelzapfen

Pneumatic-mechanical Winding Chucks and Winding Trunnions

Verwendung
- Einsatz in achslosem Wickler oder als Wickelzapfen zur fliegenden Rollenaufnahme
- Für den Automatikbetrieb geeignet
- Für Hülsen aller Art ab Nenndurchmesser Ø 50 mm

Besonderheiten
- Mechanisch-zentrische Expansion
- Robuster, wartungsarmer Aufbau
- Einfache Wartung
- Spannleisten einfach von außen austauschbar
- Geringe Ersatzteilkosten

Operating range
- *Usage within shaftless winders and as a trunnion for cantilevered reel take-up*
- *Appropriate for automatic use*
- *For any type of cores ≥ Ø 50 mm*

Characteristic features
- *Mechanically-concentric expansion*
- *Robust long-life-construction*
- *Simple maintenance*
- *Easily exchangeable gripping jaws*
- *Low costs of spare parts*

Spanntec

Serie 3330

Pneumatisch-mechanische Wickelköpfe oder Wickelzapfen
Pneumatic-mechanical Winding Chucks and Winding Trunnions

Charakteristik
- Mittels Pneumatikzylinder oder pneum.-hydr. Druckübersetzer pneumatisch erzeugte Schubkraft
- Mechanisch-zentrische Expansion der Spann-leisten nach dem Prinzip der schiefen Ebene
- Federunterstütze, zwangsgeführte Rückstellung der Spannleisten
- Universelle, kundenspezifische Konstruktion im Baukastensystem
- Für den Automatikbetrieb geeignet
- Optionen: Hülsenabstreifer, Kontaktring, Serie 3630 mit hydraulischem Betätigungs-zylinder

Characteristic features
- *Pneumatically generated pushing force by means of pneumatic cylinder or pneum.-hydr. amplifier*
- *Mechanically-concentric expansion movement of gripping jaws by means of principle of incline*
- *Spring-assisted restricted reset of gripping jaws*
- *General, customized construction in a modular design*
- *Compatible with automatical usage*
- *Options: Core extractor, contact ring, Serie 3630 with hydraulic cylinder for actuation*

Wickelhülsen Jeglicher Art, wie z.B. Karton, Kunststoff, Metall	≥ 50 mm	***Winding cores*** *Any kind as e.g. cardboard, plastic, metal*
Nutzenbreite bei Mehrnutzen - minimal (nur bei Wickelzapfen)	≥ 100 mm	***Slit with of multi-reels - minimum*** *(only for winding trunnions)*
Zentrizität der Rollenaufnahme	≥ 0,2 mm	***Concentricity for winding***

Bedienwerkzeug
- Pneumatische Füllpistole, Entlüftungswerkzeug
- Dauerluftzuführung

Actuation tools
- *Air-pistol, deflation tool*
- *Permanent air-supply*

Aufbau · *Construction*
1. Wickelkopfgehäuse · *Chuck housing*
2. Spannfutter · *Chuck*
3. Spannleiste · *Gripping jaw*
4. Nutstein · *T-ramp*
5. Rückstellfeder · *Reset spring*
6. Pneumatikzylinder · *Pneumatic cylinder*
7. Pneumatikkolben · *Pneumatic piston*
8. Dichtungselemente · *Sealing elements*

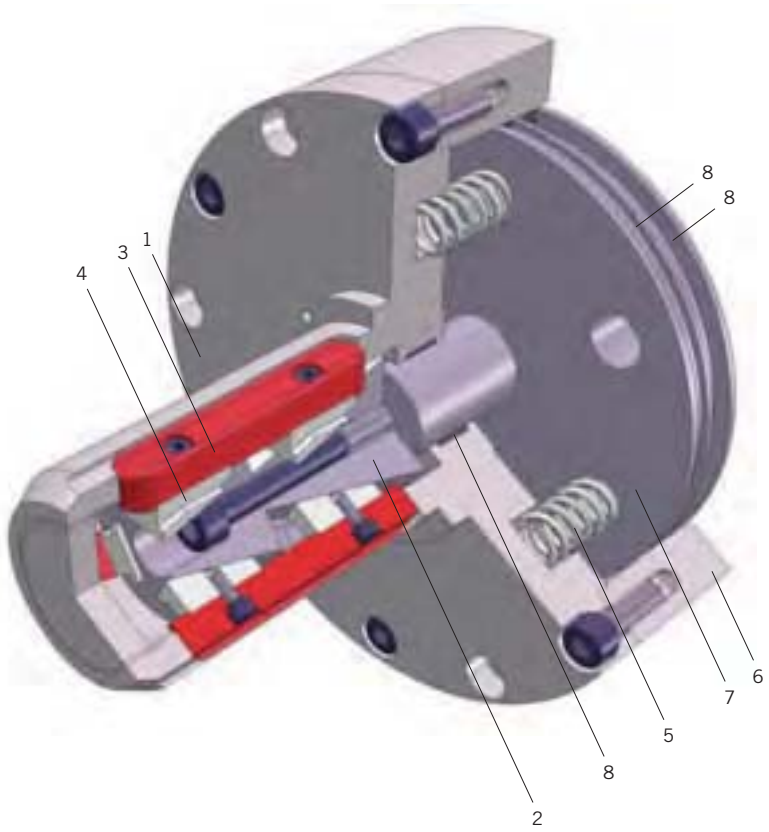

Spanntec Wickelsysteme GmbH

Niedersachsenstraße 16 · D-49186 Bad Iburg
Tel. +49 (0) 5403 7311-0 · Fax +49 (0) 5403 7311-11
vertrieb@spanntec.de · www.spanntec.de

Serie 3340

Pneumatisch-mechanische Wickelköpfe oder Wickelzapfen

Pneumatic-mechanical Winding Chucks and Winding Trunnions

Verwendung
- Einsatz in achslosem Wickler oder als Wickelzapfen zur fliegenden Rollenaufnahme
- Für den Automatikbetrieb geeignet
- Für Hülsen aller Art ab Nenndurchmesser Ø 50 mm
- Zur Aufnahme dünner und empfindlicher Wickelhülsen

Besonderheiten
- Mechanisch-zentrische Expansion
- Robuster, wartungsarmer Aufbau
- Einfache Wartung
- Spannschalen einfach von außen austauschbar
- Geringe Ersatzteilkosten

Operating range
- *Usage within shaftless winders and as a trunnion for cantilevered reel take-up*
- *Appropriate for automatic use*
- *For any type of cores ≥ Ø 50 mm*
- *For a take-up of thin and sensitive cores*

Characteristic features
- *Mechanically-concentric expansion*
- *Robust long-life-construction*
- *Simple maintenance*
- *Easily exchangeable clamping shells*
- *Low costs of spare parts*

Spanntec

Serie 3340

Pneumatisch-mechanische Wickelköpfe oder Wickelzapfen
Pneumatic-mechanical Winding Chucks and Winding Trunnions

Charakteristik
- Mittels Pneumatikzylinder oder pneum.-hydr. Drucküberseter pneumatisch erzeugte Schubkraft
- Mechanisch-zentrische Expansion der Spannschalen nach dem Prinzip der schiefen Ebene
- Federunterstütze, zwangsgeführte Rückstellung der Spannschalen
- Universelle, kundenspezifische Konstruktion im Baukastensystem
- Für den Automatikbetrieb geeignet
- Optionen: Hülsenabstreifer, Kontaktring, Schutzummantelung

Characteristic features
- *Pneumatically generated pushing force by means of pneumatic cylinder or pneum.-hydr. amplifier*
- *Mechanically-concentric expansion movement of clamping shells by means of principle of incline*
- *Spring-assisted restricted reset of clamping shells*
- *General, customized construction in a modular design*
- *Compatible with automatical usage*
- *Options: Core extractor, contact ring, protective covering*

Wickelhülsen Jeglicher Art, wie z.B. Karton, Kunststoff, Metall	≥ 50 mm	***Winding cores*** *Any kind as e.g. cardboard, plastic, metal*
Nutzenbreite bei Mehrnutzen - minimal (nur bei Wickelzapfen)	≥ 10 mm	***Slit with of multi-reels - minimum*** *(only for winding trunnions)*
Zentrizität der Rollenaufnahme	≥ 0,2 mm	***Concentricity for winding***

Bedienwerkzeug
- Pneumatische Füllpistole, Entlüftungswerkzeug
- Dauerluftzuführung

Actuation tools
- *Air-pistol, deflation tool*
- *Permanent air-supply*

Aufbau · *Construction*
1. Wickelkopfgehäuse · *Chuck housing*
2. Spannfutter · *Chuck*
3. Spannschale · *Clamping shells*
4. Spannleiste · *Gripping jaw*
5. Nutstein · *T-ramp*
6. Rückstellfeder · *Reset spring*
7. Pneumatikzylinder
   Pneumatic cylinder
8. Pneumatikkolben
   Pneumatic piston
9. Dichtungselemente
   Sealing elements

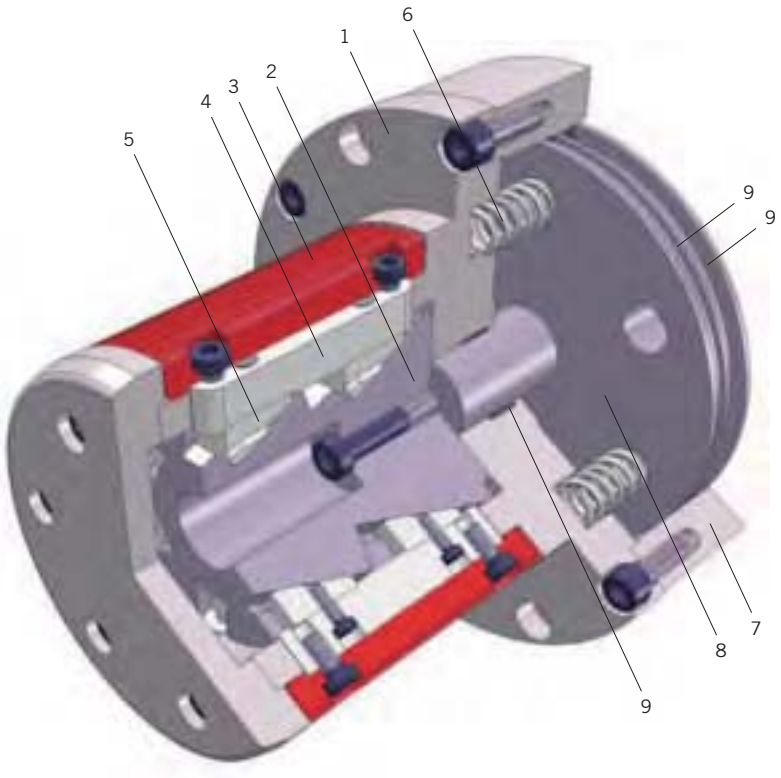

Spanntec Wickelsysteme GmbH
Niedersachsenstraße 16 · D-49186 Bad Iburg
Tel. +49 (0) 5403 7311-0 · Fax +49 (0) 5403 7311-11
vertrieb@spanntec.de · www.spanntec.de

Serie 3345

Pneumatisch-mechanischer Drehmoment-Wickelkopf

Pneumatic Winding Chuck, mechanically torque actuated

Verwendung
- Einsatz in achslosem Wickler oder als Wickelzapfen zur fliegenden Rollenaufnahme
- Für den Automatikbetrieb geeignet
- Für Hülsen aller Art ab Nenndurchmesser Ø 76 mm

Besonderheiten
- Mechanisch-zentrische Expansion
- Selbsttätige, durch anstehenden Bahnzug unterstützte Spannkrafterhöhung
- Robuster, wartungsarmer Aufbau
- Einfache Wartung
- Geringe Ersatzteilkosten

Operating range
- *Usage within shaftless winders and as a trunnion for cantilevered reel take-up*
- *Appropriate for automatic use*
- *For any type of cores ≥ Ø 76 mm*

Characteristic features
- *Mechanically-concentric expansion*
- *Automatic increase of gripping force, mechanically actuated during the winding process*
- *Robust long-life-construction*
- *Simple maintenance*
- *Low costs of spare parts*

Spanntec

Serie 3345

Pneumatisch-mechanischer Drehmoment-Wickelkopf
Pneumatic Winding Chuck, mechanically torque actuated

Charakteristik ■ Mittels Pneumatikzylinder oder pneum.-hydr. Drucküber-setzer pneumatisch erzeugte Schubkraft ■ Mechanisch-zentrische Expansion der inneren Spannleisten nach dem Prinzip der schiefen Ebene ■ Äußere, auf den Spannleisten drehbar gelagerte Spannstücke zur Spannkraft und -wegvergrößerung mittels Bahnzug ■ Federunterstütze, zwangsgeführte Rückstellung der Spannleisten ■ Für den Automatikbetrieb geeignet	 	***Characteristic features*** ■ *Pneumatically generated pushing force by means of pneumatic cylinder or pneum.-hydr. amplifier* ■ *Mechanically-concentric expansion movement of inner gripping jaws by means of principle of incline* ■ *Outer pivoted clamping segments for additional grip and expansion range* ■ *Spring-assisted restricted reset of gripping jaws* ■ *Compatible with automatical usage*
Wickelhülsen Jeglicher Art, wie z.B. Karton, Kunststoff, Metall	≥ 76 mm	***Winding cores*** *Any kind as e.g. cardboard, plastic, metal*
Einnutzige Rollenaufnahme		***Single reel take-up***
Zentrizität der Rollenaufnahme	≥ 0,2 mm	***Concentricity for winding***
Bedienwerkzeug ■ Pneumatische Füllpistole, Entlüftungswerkzeug ■ Dauerluftzuführung		***Actuation tools*** ■ *Air-pistol, deflation tool* ■ *Permanent air-supply*

Aufbau · *Construction*

1. Wickelkopfgehäuse · *Chuck housing*
2. Mantel · *Case*
3. Spannfutter · *Chuck*
4. Spannstück · *Clamping segment*
5. Spannleiste · *Gripping jaw*
6. Nutstein · *T-ramp*
7. Rückstellfeder · *Reset spring*
8. Pneumatikzylinder
   Pneumatic cylinder
9. Pneumatikkolben
   Pneumatic piston
10. Dichtungselemente
    Sealing elements

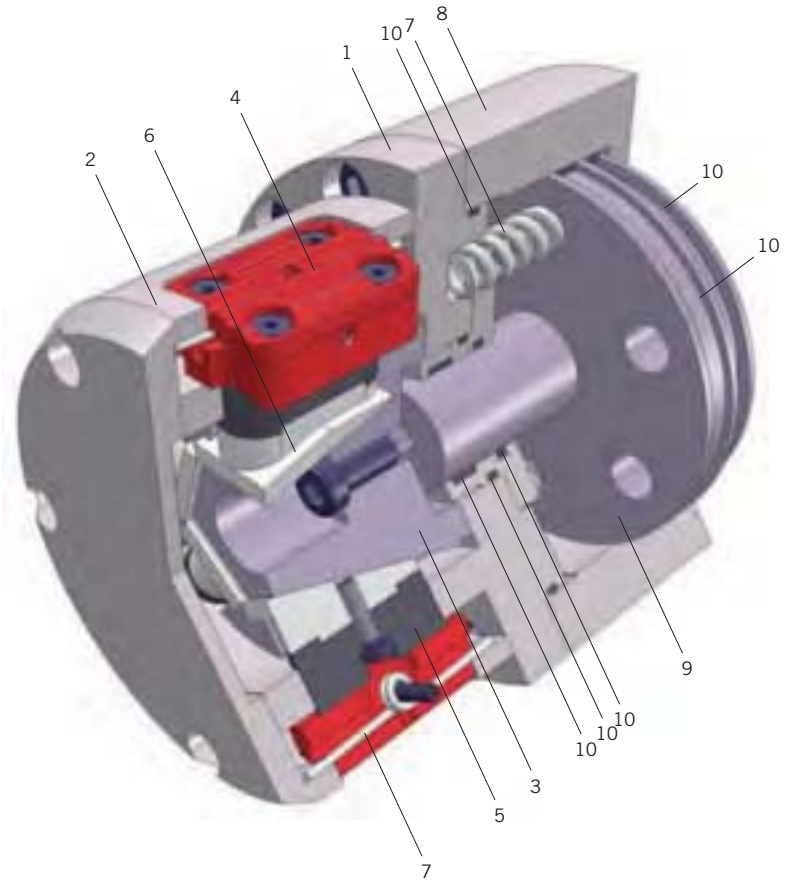

Spanntec Wickelsysteme GmbH

Niedersachsenstraße 16 · D-49186 Bad Iburg
Tel. +49 (0) 5403 7311-0 · Fax +49 (0) 5403 7311-11
vertrieb@spanntec.de · www.spanntec.de

Serie 3380

Pneumatisch-mechanische Wickelköpfe oder Wickelzapfen *(Gebrauchsmuster 298 05081.1)*

Pneumatic-mechanical Winding Chucks and Winding Trunnions *(Registered design 298 05081.1)*

Verwendung
- Einsatz in achslosem Wickler oder als Wickelzapfen zur fliegenden Rollenaufnahme
- Für den Automatikbetrieb geeignet
- Für Hülsen aller Art ab Nenndurchmesser Ø 100 mm
- Besonders hülsenschonende Kraftübertragung

Besonderheiten
- Flexible Schutzummantelung für höheren Gripp und gezieltes Abwandern von Verschmutzungen
- Wartungsfreundlich
- Einfache, pneumatische Betätigung
- Mechanisch-zentrische Expansion zur Rollenaufnahme
- Robuster Aufbau mit hoher Lebensdauer

Operating range
- *Usage within shaftless winders and as a trunnion for cantilevered reel take-up*
- *Appropriate for automatic use*
- *For any type of cores ≥ Ø 100 mm*
- *Exceptionally core-friendly torque transmission*

Characteristic features
- *Flexible protective covering for a higher grip and prevention against the ingress of impurities*
- *Low maintenance*
- *Easily pneumatically actuated*
- *Mechanically-concentric expansion for reel take-up*
- *Robust construction for a long serviceable life*

Spanntec

Serie 3380

Pneumatisch-mechanische Wickelköpfe oder Wickelzapfen
Pneumatic-mechanical Winding Chucks and Winding Trunnions

Charakteristik
- Mittels Pneumatikzylinder oder pneum.-hydr. Drucküber-setzer pneumatisch erzeugte Schubkraft
- Mechanisch-zentrische Expansion der Spann-segmente mit Schutzummantelung nach dem Prinzip der schiefen Ebene
- Federunterstütze, zwangsgeführte Rückstellung der ummantelten Spannsegmente
- Austauschbare Schutzummantelung aus Polyurethan
- Gegen Verschmutzung geschützter Expansions-mechanismus
- Universelle, kundenspezifische Konstruktion im Baukastensystem
- Optionen: Hülsenabstreifer, Kontaktring

Characteristic features
- *Pneumatically generated pushing force by means of pneumatic cylinder or pneum.-hydr. amplifier*
- *Mechanically-concentric expansion movement of the protective covered expansion segments by means of principle of incline*
- *Spring-assisted restricted reset of the covered expansion segments*
- *Exchangeable protective-covering made of polyurethane*
- *Covered expansion mechanism prevents the ingress of impurity*
- *General, customized construction in a modular design*
- *Options: core extractor, contact ring*

Wickelhülsen Jeglicher Art, wie z.B. Karton, Kunststoff, Metall; besonders zur Aufnahme dünnwandiger und empfindlicher Wickelhülsen geeignet	≥ 100 mm	***Winding cores*** *Any kind as e.g. cardboard, plastic, metal; especially for a take-up of thin and sensitive cores*
Nutzenbreite bei Mehrnutzen - minimal (nur bei Wickelzapfen)	≥ 100 mm	***Slit with of multi-reels - minimum*** *(only for winding trunnions)*
Zentrizität der Rollenaufnahme	≥ 0,2 mm	***Concentricity for winding***
Bedienwerkzeug ■ Pneumatische Füllpistole, Entlüftungswerkzeug ■ Dauerluftzuführung		***Actuation tools*** ■ *Air-pistol, deflation tool* ■ *Permanent air-supply*

Aufbau · *Construction*
1. Wickelkopfgehäuse · *Chuck housing*
2. Spannfutter · *Chuck*
3. Schutzummantelung · *Protection covering*
4. Spannschale · *Clamping shell*
5. Spannleiste · *Gripping jaw*
6. Nutstein · *T-ramp*
7. Rückstellfeder · *Reset spring*
8. Pneumatikzylinder · *Pneumatic cylinder*
9. Pneumatikkolben · *Pneumatic piston*
10. Dichtungselemente · *Sealing elements*

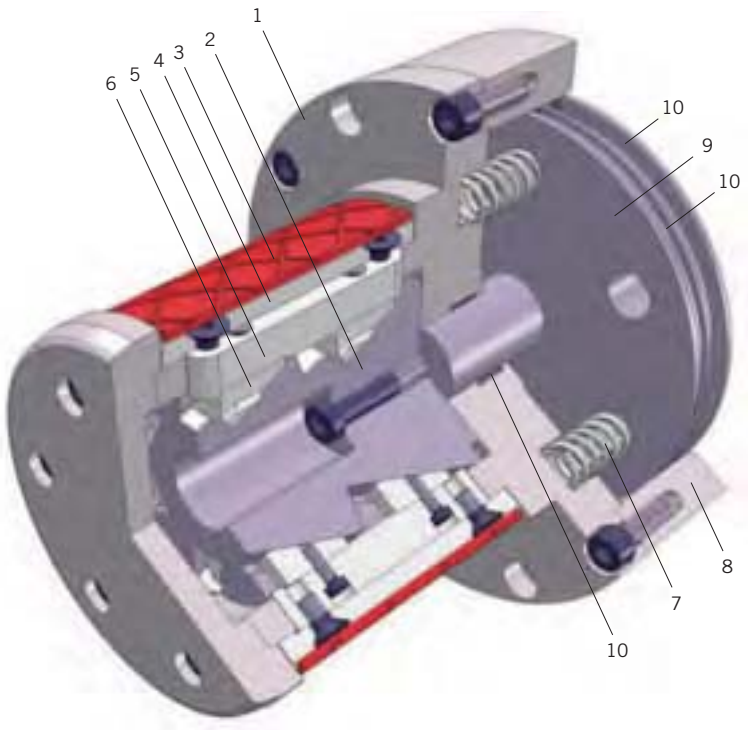

Spanntec Wickelsysteme GmbH
Niedersachsenstraße 16 · D-49186 Bad Iburg
Tel. +49 (0) 5403 7311-0 · Fax +49 (0) 5403 7311-11
vertrieb@spanntec.de · www.spanntec.de

Serie 3530

Mechanisch-pneumatische Wickelköpfe oder Wickelzapfen

Mechanic-pneumatic winding chucks and winding trunnions

Verwendung
- Einsatz in achslosem Wickler oder als Wickelzapfen zur fliegenden Rollenaufnahme
- Für den Automatikbetrieb geeignet
- Für Hülsen aller Art ab Nenndurchmesser Ø 70 mm

Besonderheiten
- Mechanische Dauerspannung bei zentrischer Wickelhülsenaufnahme
- Variabel expandierende Spannleisten zum Ausgleich von Wickelhülsentoleranzen
- Robuste Konstruktion
- Wartungsarm

Operating range
- *Usage within shaftless winders and as a trunnion for cantilevered reel take-up*
- *Appropriate for automatic use*
- *For any type of cores ≥ Ø 70 mm*

Characteristic features
- *Self-actuated permanent mechanical expansion for a concentric core-tightening*
- *Variably expanded gripping jaws equalise the tolerances of the cores*
- *Robust construction*
- *Low maintenance*

Spanntec

Serie 3530

Mechanisch-pneumatische Wickelköpfe oder Wickelzapfen
Mechanic-pneumatic winding chucks and winding trunnions

Charakteristik
- Mechanische, durch Federkraft selbsttätig e zeugte Spannkraft
- Mechanisch-zentrische Expansion der Spannleisten nach dem Prinzip der schiefen Ebene
- Pneumatisch aktivierbare Rückstellung des Expansionsmechanismus
- Zwangsgeführte Rückstellung der Spannleisten
- Universelle, kundenspezifische Konstruktion im Baukastensystem
- Optionen: Hülsenabstreifer, Kontaktring

Characteristic features
- *Mechanical actuation by means of automatic spring-loaded gripping jaws*
- *Mechanically-concentric expansion movement of gripping jaws by means of principle of incline*
- *Pneumatic activation for the return movement of the expansion mechanism*
- *Restricted reset of the gripping jaws*
- *General, customized construction in modular design*
- *Options: Core extractor, contact ring*

Wickelhülsen Jeglicher Art, wie z.B. Karton, Kunststoff, Metall	≥ 50 mm	***Winding cores*** *Any kind as e.g. cardboard, plastic, metal*
Nutzenbreite bei Mehrnutzen - minimal (nur bei Wickelzapfen)	≥ 210 mm	***Slit with of multi-reels - minimum*** *(only for winding trunnions)*
Zentrizität der Rollenaufnahme	≥ 0,2 mm	***Concentricity for winding***
Bedienwerkzeug ■ Pneumatische Füllpistole, Entlüftungswerkzeug		***Actuation tools*** ■ *Air-pistol, deflation tool*

Aufbau · *Construction*
1. Wickelkopfgehäuse · *Chuck housing*
2. Spannfutter · *Chuck*
3. Spannleiste · *Gripping jaw*
4. Nutstein · *T-ramp*
5. Druckfedern zur Aktivierung
   Pressure springs for actuation
6. Pneumatikzylinder · *Pneumatic cylinder*
7. Pneumatikkolben · *Pneumatic piston*
8. Dichtungselemente · *Sealing elements*

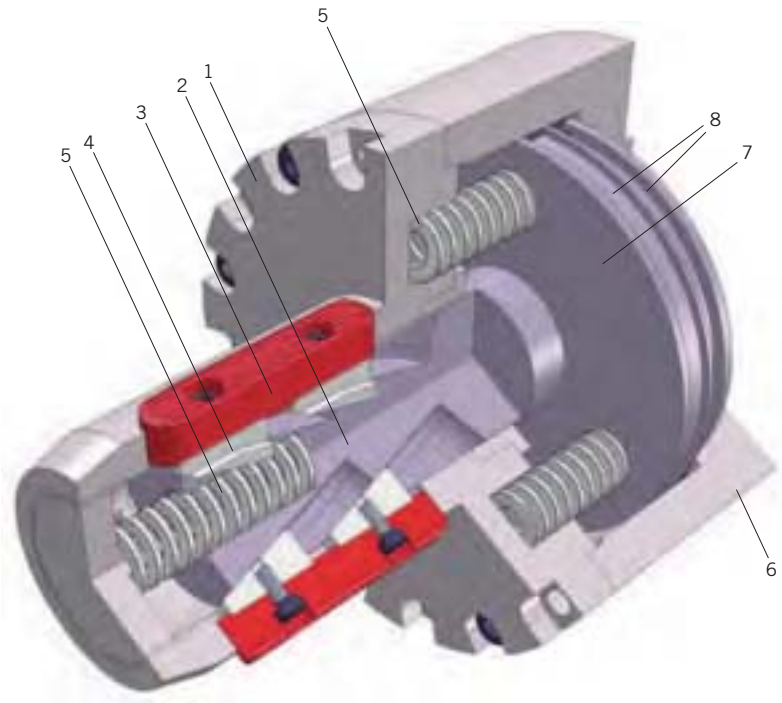

Spanntec Wickelsysteme GmbH
Niedersachsenstraße 16 · D-49186 Bad Iburg
Tel. +49 (0) 5403 7311-0 · Fax +49 (0) 5403 7311-11
vertrieb@spanntec.de · www.spanntec.de

Serie 3540

Mechanisch-pneumatische Wickelköpfe oder Wickelzapfen

Mechanic-pneumatic winding chucks and winding trunnions

Verwendung
- Einsatz in achslosem Wickler oder als Wickelzapfen zur fliegenden Rollenaufnahme
- Für den Automatikbetrieb geeignet
- Für Hülsen aller Art ab Nenndurchmesser Ø 70 mm
- zur Aufnahme dünner und empfindlicher Hülsen

Besonderheiten
- Mechanische Dauerspannung bei zentrischer Wickelhülsenaufnahme
- Variabel expandierende Spannleisten zum Ausgleich von Wickelhülsentoleranzen
- Robuste Konstruktion
- Wartungsarm

Operating range
- *Usage within shaftless winders and as a trunnion for cantilevered reel take-up*
- *Appropriate for automatic use*
- *For any type of cores ≥ Ø 70 mm*
- *for a take-up of thin and sensitive cores*

Characteristic features
- *Self-actuated permanent mechanical expansion for a concentric core-tightening*
- *Variably expanded gripping jaws equalise the tolerances of the cores*
- *Robust construction*
- *Low maintenance*

Spanntec

Serie 3540

Mechanisch-pneumatische Wickelköpfe oder Wickelzapfen
Mechanic-pneumatic winding chucks and winding trunnions

Charakteristik
- Mechanische, durch Federkraft selbsttätig e zeugte Spannkraft
- Mechanisch-zentrische Expansion der Spannschalen nach dem Prinzip der schiefen Ebene
- Pneumatisch aktivierbare Rückstellung des Expansionsmechanismus
- Zwangsgeführte Rückstellung der Spannleisten
- Universelle, kundenspezifische Konstruktion im Baukastensystem
- Optionen: Hülsenabstreifer, Kontaktring

Characteristic features
- *Mechanical actuation by means of automatic spring-loaded gripping jaws*
- *Mechanically-concentric expansion movement of gripping shells by means of principle of incline*
- *Pneumatic activation for the return movement of the expansion mechanism*
- *Restricted reset of the gripping shells*
- *General, customized construction in modular design*
- *Options: Core extractor, contact ring*

Wickelhülsen Jeglicher Art, wie z.B. Karton, Kunststoff, Metall	≥ 50 mm	***Winding cores*** *Any kind as e.g. cardboard, plastic, metal*
Nutzenbreite bei Mehrnutzen - minimal (nur bei Wickelzapfen)	≥ 210 mm	***Slit with of multi-reels - minimum*** *(only for winding trunnions)*
Zentrizität der Rollenaufnahme	≥ 0,2 mm	***Concentricity for winding***
Bedienwerkzeug ■ Pneumatische Füllpistole, Entlüftungswerkzeug		***Actuation tools*** ■ *Air-pistol, deflation tool*

Aufbau · *Construction*
1. Wickelkopfgehäuse · *Chuck housing*
2. Spannfutter · *Chuck*
3. Spannschale· *Clamoing shells*
4. Spannleiste · *Gripping jaw*
5. Nutstein · *T-ramp*
6. Druckfedern zur Aktivierung · *Pressure springs for actuation*
7. Pneumatikzylinder ,*hier einteilig mit Wickelkopfgehäuse *Pneumatic cylinder ,*in this case one-piece with chuck*
8. Pneumatikkolben · *Pneumatic piston*
9. Dichtungselemente · *Sealing elements*

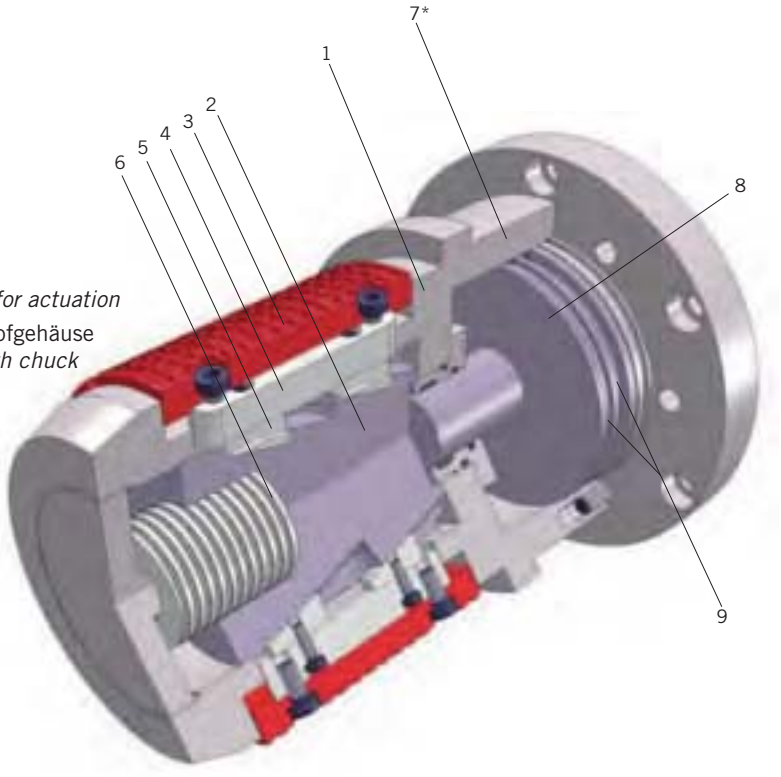

Spanntec Wickelsysteme GmbH
Niedersachsenstraße 16 · D-49186 Bad Iburg
Tel. +49 (0) 5403 7311-0 · Fax +49 (0) 5403 7311-11
vertrieb@spanntec.de · www.spanntec.de

Adapter

Adapter

Rollenspannelemente. *Reel tightening units.*

Adapter

Hohe Individualität der Produktionsabläufe - unsere Flexibilität ist Ihr Gewinn. Wechselnde Wickelhülsen in Material und Durchmesser erfordern ein hohes Maß von Möglichkeiten. Unsere Adapter überzeugen durch ihre einfache Handhabung und wartungsarmen Aufbau. Sie beeindrucken durch niedrige Anschaffungskosten und dienen der Rüstzeitersparnis. So können auch Sie Produktions- und Verarbeitungsprozesse beschleunigen und vereinfachen und damit laufende Kosten senken.

Adapters

Highly customized production processes – You profit from our flexibility. Winding cores with different materials and diameters demand a broad range of options. Our Adapters provide a convincing combination of simple handling and trouble-free usage and low-maintenance operation. They impress by low cost and saving set-up and shut-down time Enable you to accelerate and simplify your production and processing procedures, reducing the operating costs.

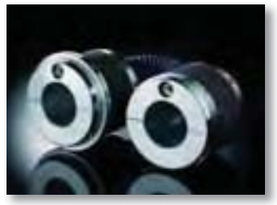

Spanntec Wickelsysteme GmbH

Niedersachsenstraße 16 · D-49186 Bad Iburg
Tel. +49 (0) 5403 7311-0 · Fax +49 (0) 5403 7311-11
vertrieb@spanntec.de · www.spanntec.de

Produktübersicht Adapter
Production range Adapter

Die nachstehende Übersicht bietet Lösungen für nahezu jeden Einsatzfall und erleichtert Ihnen die Vorauswahl des benötigten Rollenspannelementes.

The following overview shows our solutions for nearly every application and is helpful for selecting the most appropriate shaft.

Serie / Series	**Spez. Charakteristik** *Specific Characteristic*	**Betätigungsart** *Actuation method*	**Nenn-Durchmesser** *Nominal-diameter*	**Spannsegmente** *gripping elements*	**Rollenaufnahme** (Einfach- / Mehrfach-Nutzen) *Reel-take-up (single and multi-reel)*	**Expansionsart** *Expansion method*	**Zentrizität** *Concentric tolerance*
Adapter mit Eigenfunktion universell einsetzbar · *Adapter separate actuation for individual usage*							
4100	Expansionsreifen - Leichtbauweise *Expansion tyre - light-weight-design*		≥ 125 mm				≥ 1,0
4110	Flachschlauchsystem - Leichtbauweise *Multi-bladder-system - light-weight-design*		≥ 70 mm				≥ 1,0
4120	Flachschlauchsystem - Leichtbauweise (ohne Abbildung) *Multi-bladder-system - light-weight-design (not shown)*		≥ 75 mm				≥ 0,5
4210	Mechanisch-selbsttätig expandierend - Leichtbauweise *Mechanically self-actuated- light-weight-design*	–	≥ 70 mm				≥ 1,0
Aufsatzadapter / Betätigung über vorhandenen Träger ***Interchangeable Adapter / actuated by means of existing carrier unit***							
5230	Mechanische Expansion; durch Trägerkopf aktiviert (ohne Abbildung) *Mechanical expansion by means of carrier chuck (not shown)*	–	≥ 90 mm				≥ 0,5
5240	Mechanische Expansion; durch Trägerkopf aktiviert *Mechanical expansion by means of carrier chuck*	–	≥ 100 mm				≥ 0,5
5280	Gebrauchsmuster / registered design 298 05081.1 Mechanische Expansion; durch Trägerkopf aktiviert *Mechanical expansion by means of carrier chuck*	–	≥ 120 mm				≥ 0,5

Haben Sie nicht das Richtige gefunden? Weitere Produkte der Spanntec Wickelsysteme GmbH finden Sie unter den Rubriken: Friktions- und Untermesserwellen, Wickelköpfe- und Wickelzapfen, Adapter, Sonderbauweisen, Handlingsgeräte, Components und Service. Unser Team steht Ihnen bei Fragen jederzeit unterstützend zur Seite.

Have you not found the correct equipment? *You'll find additional products of the Spanntec Wickelsysteme GmbH within the chapters: Friction- and bottom-knife-shafts, winding chucks and -trunnions, adapter, special designs, handling-systems, and components and service. For further details please ask our Technical Sales team.*

Checkliste Adapter *Checklist Adapter*

Bevorzugte Betätigungsart	❑ **Adapter-Reihe 4000** Eigenfunktion *individual usage* ❑ **Adapter-Reihe 5000** Aufsatzadapter *interchangeable*	***preferred actuation***
Serien-Nr.	_____	***Series-no.***
gewünschte Losgröße	_____ Stk. *pcs*	***required quantity***

Einsatzbereich *Operating range*

Wickelhülse		***Winding core***
Innen-/ Außendurchmesser	- mm/ - *inch*	*Inner-/ outer diameter*
Material	❑ Karton *cardboard* ❑ Kunststoff *plastic* ❑ Stahl *steel* ❑ andere *others* ❑ Hülsenlos *coreless*	*material*
Trägerwellen-/ Trägerkopf-Durchmesser außen	_____ mm	*outer dimeter of carrier shaft, chuck or trunnion*
Materialrolle		***Reel***
einnutzig		***single reel***
■ Rollenbreite [R_W]	mm max./ mm min.	■ *reel width [R_W]*
■ Rollendurchmesser [R_D]	mm max.	■ *reel diameter [R_D]*
■ Rollengewicht [R_M]	kg max.	■ *reel weight [R_M]*
mehrnutzig nur eingeschränkt möglich		***multi reel*** *possible only with restriction*
■ Rollenbreite gesamt [R_W]	mm max.	■ *total reel width [R_W]*
■ Rollendurchmesser [R_D]	mm max.	■ *reel diameter [R_D]*
■ Anzahl Einzelnutzen / Nutzenbreite	Stk. *pcs./* mm	■ *number of reels / slit width*
■ Rollengewicht total [R_M]	kg	■ *total reel weight [R_M]*
Wickelgut		***Web material***
■ Material	_____	■ *web material*
■ Spez. Materialgewicht / Grammatur	gr/m²/ gr/dm³	■ *spec. weight / gravity*
■ Materialdicke	µ	■ *web thickness*
■ Spez. / Gesamtbahnzug	N/cm / N pli	■ *spec. web tension / total*
Maschinendaten		***Machine data***
■ Typ	❑ Abroller · *unwinder* ❑ Aufwickler · *rewinder*	■ *type*
■ Bahngeschwindigkeit	m/min *ft/min*	■ *web speed*
■ Drehzahl max.	Upm *rpm*	■ *number of revolutions max.*
■ Brems-/Not-Stopp-Zeit	sec./ sec.	■ *braking time/emergency stop*
■ Drehmoment max.	Nm ft lb	■ *torque max.*
■ Drehmomenteinleitung	❑ einseitig · *one-sided* ❑ beidseitig · *both-sided*	■ *torque actuation*
■ pneum. Betriebsdruck	bar	■ *pneum. working pressure*
■ Rollenposition	❑ ❑ ❑ ❑	■ *reel position*
■ Anpresswalzendruck	N	■ *pressure of contact roller*

Bitte erstellen Sie eine separate Maßskizze der Abmessungen (Schema im Anhang).
Please design a separate sketch of measurements (Scheme with the appendix).

Serie 4100

Pneumatische Adapter
Pneumatic Adapter

Verwendung
- Für Einfachnutzen
- Für Wickelhülsen aller Art

Besonderheiten
- Expansionsreifen
- Geringes Eigengewicht
- Einfache Wartung
- Preiswert durch Standardisierung

Operating range
- *For single reels*
- *For any type of cores*

Characteristic features
- *Expansion tyre*
- *Low weight*
- *Simple maintenance*
- *Budget-priced due to standardization of components*

Spanntec

Serie 4100

Pneumatische Adapter
Pneumatic Adapter

Charakteristik ■ Trägermaterial: Aluminium ■ Robuster Expansionsreifen aus Polyurethan ■ Pneumatische Betätigung mittels Druckluft-beaufschlagung ■ Option: Adapterkombination mit Spiral-schlauchverbindung, Hülsenanschlagkragen		**Characteristic features** ■ *Base material: aluminium* ■ *Robust expansion tyre of polyurethane* ■ *pneumatically actuated by means of pressurization* ■ *Option: Adapter combination with a spiral hose connection, stopping ring*
Wickelhülsen Jeglicher Art, wie z.B. Karton, Kunststoff, Metall Standard für Hülsendurchmesser Ø 125 mm / 5", 150 - 152,4 mm / 6", 182 mm / 7,25", 200 - 203,2 mm / 8" und 300 mm / 12" Sondermaße auf Anfrage	≥ 125 mm	**Winding cores** *Any kind as e.g. cardboard, plastic, metal* *Standard for core size Ø 125 mm / 5",* *150 - 152,4 mm / 6", 182 mm / 7,25",* *200 - 203,2 mm / 8" and 300 mm / 12"* *other sizes on request*
Einnutzige Rollenaufnahme		**Single reel usage**
Zentrizität der Rollenaufnahme ■ In Abhängigkeit vom Adapteraußen- zum Wickelhülsen-Innendurchmesser	≥ 1,00 mm	**Concentricity for winding** ■ *Depends on clearance between outer diameter of winding shaft and inner core diameter*
Bedienwerkzeug Pneumatische Füllpistole, Entlüftungswerkzeug		**Actuation tools** *Air-pistol, deflation tool*

Aufbau · *Construction*

1. Adaptergehäuse · *Chuck housing*
2. Expansionsreifen · *Expansion tyre*
3. Ventil · *Valve*
4. Klemmschale · *Clamping shell*

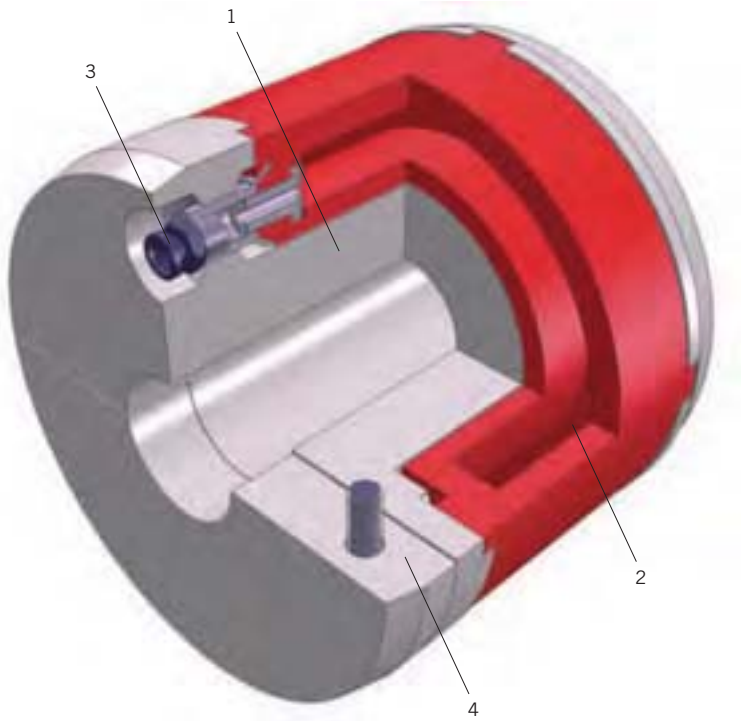

Doppel-Adapter · *Twin-Adapter*

Spanntec Wickelsysteme GmbH

Niedersachsenstraße 16 · D-49186 Bad Iburg
Tel. +49 (0) 5403 7311-0 · Fax +49 (0) 5403 7311-11
vertrieb@spanntec.de · www.spanntec.de

Serie 4110

Pneumatischer Adapter
Pneumatic Adapter

Verwendung
- Für Einfachnutzen bis hin zu Schmalrollen bei Mehrnutzen
- Für Hülsen aller Art ab Nenndurchmesser Ø 70 mm

Besonderheiten
- Flachschlauchsystem
- Geringes Eigengewicht
- Einfache Wartung
- Preiswert

Operating range
- *For single reel as well as narrow reels and multi-core-usage*
- *For any type of cores ≥ Ø 70 mm*

Characteristic features
- *Multi-bladder design*
- *Low weight*
- *Simple maintenance*
- *Budget-priced*

Spanntec

Serie 4110

Pneumatischer Adapter
Pneumatic Adapter

Charakteristik ■ Trägermaterial: Aluminium-Profil (Leichtbauweise) oder Sondermaterialien ■ Pneumatische Betätigung mittels Druckluftbeaufschlagung ■ Spannschienen aus Polyurethan, Aluminium, oder Reibbelag; wahlweise mit Federrückstellung ■ Innenliegendes, geschütztes Flachschlauchsystem ■ Kostengünstiges Baukastensystem	 	**Characteristic features** ■ *Base material: aluminium profile (light-weight-design) or special materials* ■ *Pneumatically actuated by means of pressurization* ■ *Clamping rails of polyurethane, aluminium or friction rails, optional with spring assisted reset* ■ *Internal and covered multi-bladder-system* ■ *Budget-priced modular design*
Wickelhülsen Jeglicher Art, wie z.B. Karton, Kunststoff, Metall Standard für Hülsendurchmesser Ø 75 mm / 3" und Ø 150 mm / 6"	≥ 70 mm	**Winding cores** *Any kind as e.g. cardboard, plastic, metal* *Standard for core size Ø 75 mm / 3" and Ø 150 mm / 6"*
Nutzenbreite bei Mehrnutzen - minimal	≥ 10 mm	**Slit with of multi-reels - minimum**
Zentrizität der Rollenaufnahme ■ In Abhängigkeit vom Adapteraußen- zum Wickelhülsen-Innendurchmesser	≥ 1,0 mm	**Concentricity for winding** ■ *Depends on clearance between outer diameter of winding shaft and inner core diameterter*
Bedienwerkzeug Pneumatische Füllpistole, Entlüftungswerkzeug		**Actuation tools** *Air-pistol, deflation tool*

Aufbau · *Construction*

1. Trägerprofil · *Carrier profile*
2. Ventil · *Valve*
3. Spannschienen · *Clamping rail*
4. Flachschlauch · *Flat rubber tube*
5. Füllstutzen · *Filler neck*
6. Klemmstücke · *Clamping parts*
7. Dichtungselemente
   Sealing elements
8. Rückstellfeder
   Reset spring

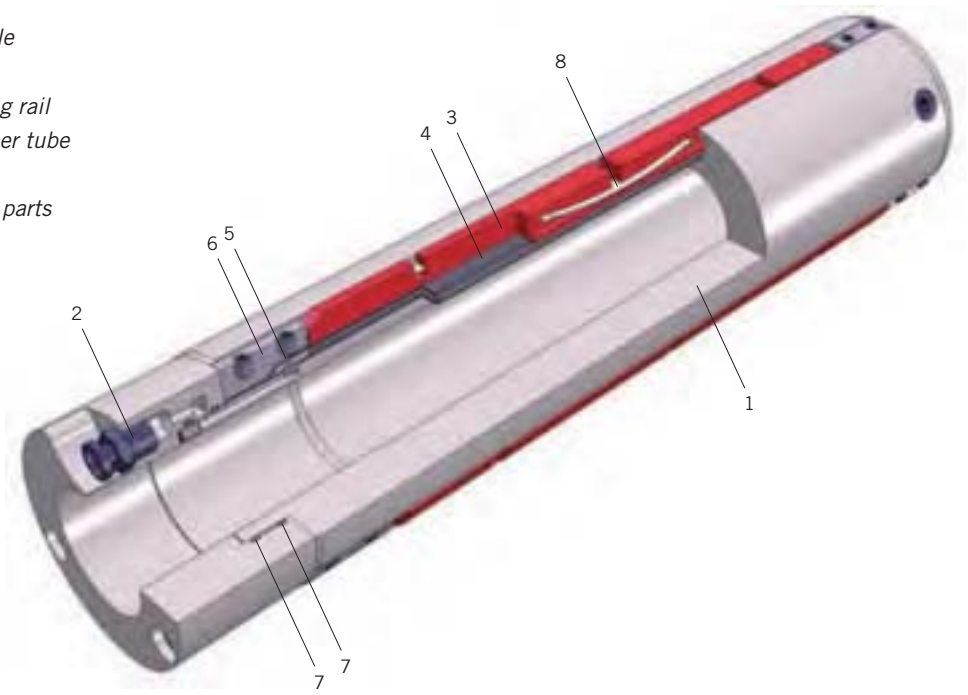

Spanntec Wickelsysteme GmbH

Niedersachsenstraße 16 · D-49186 Bad Iburg
Tel. +49 (0) 5403 7311-0 · Fax +49 (0) 5403 7311-11
vertrieb@spanntec.de · www.spanntec.de

Serie 4210

Mechanisch-selbsttätiger Adapter
Mechanical self-actuated Adapter

Verwendung
- Für Einfachnutzen bis hin zu Schmalrollen bei Mehrnutzen
- Für Hülsen aller Art ab Nenndurchmesser Ø 50 mm

Besonderheiten
- Leichtbauweise für geringe Belastungen
- Mechanisch-selbsttätiges Spannsystem
- Sehr einfache Wartung
- Preiswert

Operating range
- *For single reel as well as narrow reels and multi-core-usage*
- *For any type of cores ≥ Ø 50 mm*

Characteristic features
- *Light-weight design for low loads*
- *Mechanic self-actuated design*
- *Simple maintenance*
- *Budget-priced*

Spanntec

Serie 4210

Mechanisch-selbsttätiger Adapter
Mechanical self-actuated Adapter

Charakteristik ■ Trägermaterial: Aluminium-Profil (Leichtbauweise) oder Sondermaterialien ■ Mechanisch erzeugte Dauerspannung mittels Federkraft ■ Spannschienen Aluminium		**Characteristic features** ■ *Base material: aluminium profile (light-weight-design) or special materials* ■ *Mechanically generated gripping force generated by means of springiness* ■ *Clamping rails of aluminium*
Wickelhülsen Jeglicher Art, wie z.B. Karton, Kunststoff, Metall Standard für Hülsendurchmesser Ø 75 mm / 3" und Ø 150 mm / 6"	≥ 70 mm	**Winding cores** *Any kind as e.g. cardboard, plastic, metal* *Standard for core size Ø 75 mm / 3" and Ø 150 mm / 6"*
Nutzenbreite bei Mehrnutzen - minimal	≥ 10 mm	**Slit with of multi-reels - minimum**
Zentrizität der Rollenaufnahme ■ In Abhängigkeit vom Adapteraußen- zum Wickelhülsen-Innendurchmesser	≥ 1,0 mm	**Concentricity for winding** ■ *Depends on clearance between outer diameter of winding shaft and inner core diameterter*
Bedienwerkzeug Nicht erforderlich (mechanisch-selbsttätig expandierend)		**Actuation tools** *Not necessary (mechanically self-actuated)*

Aufbau · *Construction*

1. Trägerprofil · *Carrier profile*
2. Spannschienen · *Clamping rail*
3. Druckfeder · *Spring*
4. Grundkörper · *Body*

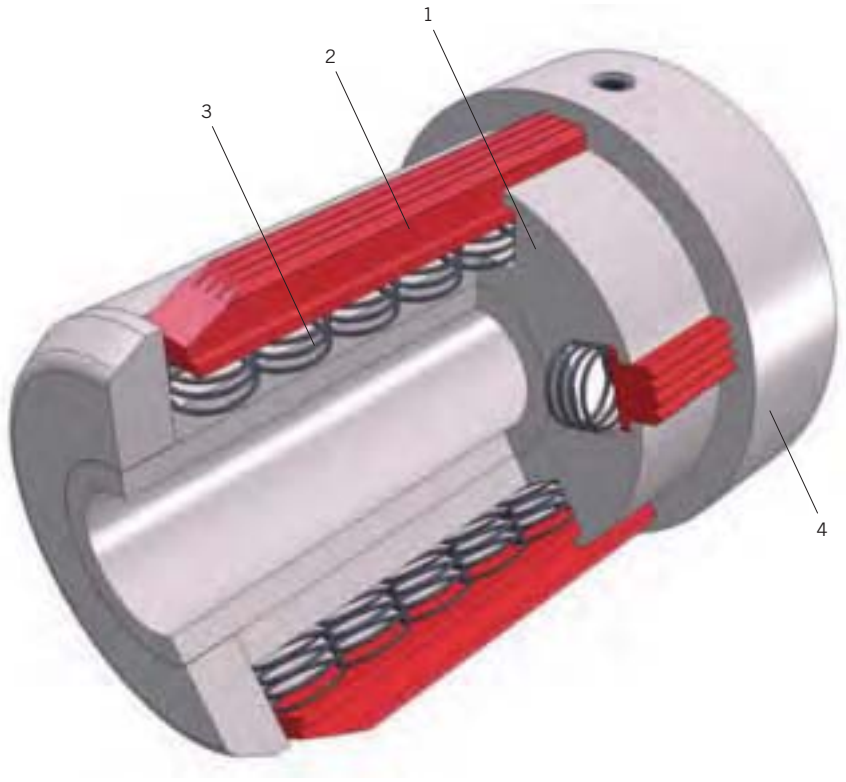

Spanntec Wickelsysteme GmbH

Niedersachsenstraße 16 · D-49186 Bad Iburg
Tel. +49 (0) 5403 7311-0 · Fax +49 (0) 5403 7311-11
vertrieb@spanntec.de · www.spanntec.de

Serie 5240

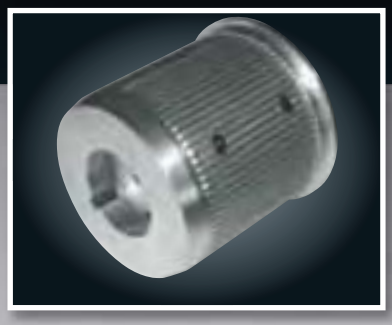

Mechanische Aufsatzadapter

Mechanical Interchangeable Adapter

Verwendung
- Einsatz in achslosem Wickler
- Bei Einsatz wechselnder Hülsendurchmesser und -materialien
- Für Hülsen aller Art ab Nenndurchmesser Ø 100 mm
- Zur Aufnahme dünner und empfindlicher Wickelhülsen

Besonderheiten
- Preisgünstig
- Einfache Austauschbarkeit; kurze Rüstzeit
- Geringes Eigengewicht
- Wartungsarmer Aufbau

Operating range
- *Usage within shaftless winder and unwind reel stands*
- *For the take-up of varying core sizes and materials*
- *For any type of cores ≥ Ø 100 mm*
- *For a take-up of thin and sensitive cores*

Characteristic features
- *Budget-priced*
- *Simply exchangeable, low set-up time*
- *Low weight*
- *Low-maintenance construction*

Spanntec

Serie 5240

Mechanische Aufsatzadapter
Mechanical Interchangeable Adapter

Charakteristik ■ Einfaches Aufsetzen und Fixieren auf dem Trägerkopf ■ Mechanische Betätigung bei Aktivierung des Trägerkopfes ■ Federunterstütze Rückstellung der Spannschalen		**Characteristic features** ■ *Simple positioning and fixing onto the carrying winding chuck* ■ *Mechanic expansion movement of clamping shells by means of activating the carrier chuck* ■ *Spring-assisted reset of clamping shells*
Wickelhülsen Jeglicher Art, wie z.B. Karton, Kunststoff, Metall	≥ 100 mm	**Winding cores** *Any kind as e.g. cardboard, plastic, metal*
Einnutzige Rollenaufnahme		**Single reel usage**
Zentrizität der Rollenaufnahme ■ In Abhängigkeit vom Trägerkopf		**Concentricity for winding** ■ *Depends on carrier chuck*
Bedienwerkzeug Träger-Wickelkopf, z. B. Serie 3330		**Actuation tools** *Carrying winding chuck, e. g. Series 3330*

Aufbau · *Construction*

1. Adaptergehäuse · *Chuck housing*
2. Spannschale · *Clamping shells*
3. Spannleiste · *Gripping jaw*
4. Rückstellfeder · *Reset spring*

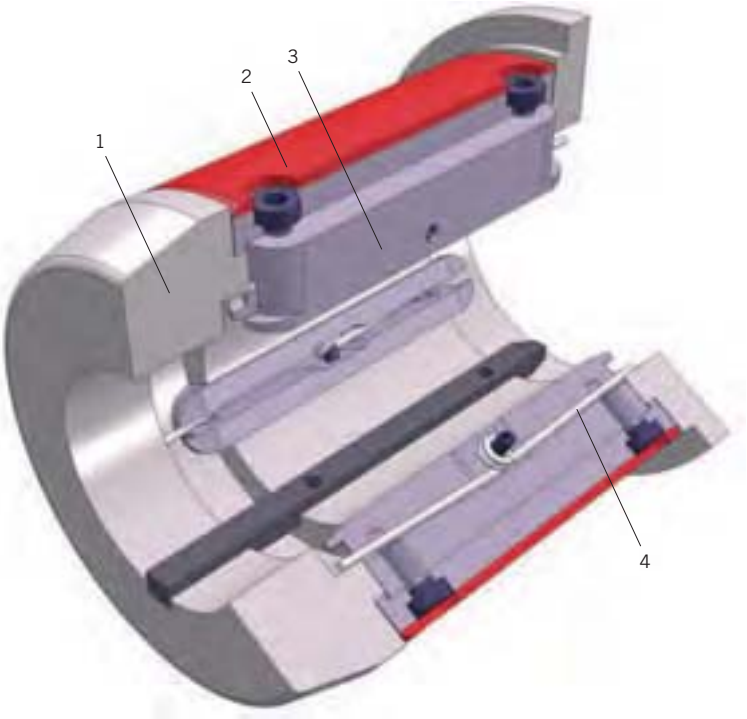

Spanntec Wickelsysteme GmbH

Niedersachsenstraße 16 · D-49186 Bad Iburg
Tel. +49 (0) 5403 7311-0 · Fax +49 (0) 5403 7311-11
vertrieb@spanntec.de · www.spanntec.de

Serie 5280

Mechanische Aufsatzadapter

(Gebrauchsmuster 298 05081.1)

Mechanical Interchangeable Adapter

(Registered design 298 05081.1)

Verwendung

- Einsatz in achslosem Wickler
- Bei Einsatz wechselnder Hülsendurchmesser und -materialien
- Für Hülsen aller Art ab Nenndurchmesser Ø 120 mm
- Zur Aufnahme dünner und empfindlicher Wickelhülsen

Besonderheiten

- Flexible Schutzummantelung für höheren Gripp und gezieltes Abwandern von Verschmutzung
- Besonders hülsenschonend
- Preisgünstig
- Einfache Austauschbarkeit; kurze Rüstzeit
- Geringes Eigengewicht
- Wartungsarmer Aufbau

Operating range

- *Usage within shaftless winder and unwind reel stands*
- *For the take-up of varying core sizes and materials*
- *For any type of cores ≥ Ø 120 mm*
- *For a take-up of thin and sensitive cores*

Characteristic features

- *Flexible protective covering for a higher grip and prevention against the ingress of impurities*
- *Exceptionally core-friendly*
- *Budget-priced*
- *Simply exchangeable; low set-up time*
- *Low weight*
- *Low-maintenance construction*

Spanntec

Serie 5280

Mechanische Aufsatzadapter
Mechanical Interchangeable Adapter

Charakteristik ■ Einfaches Aufsetzen und Fixieren auf dem Trägerkopf ■ Mechanische Betätigung bei Aktivierung des Trägerkopfes ■ Federunterstütze Rückstellung der schutzummantelten Spannsegmente		**Characteristic features** ■ *Simple positioning and fixing onto the carrying winding chuck* ■ *Mechanical expansion movement of clamping shells by means of activating the carrier chuck* ■ *Spring-assisted reset of the clamping segments with protective covering*
Wickelhülsen Jeglicher Art, wie z.B. Karton, Kunststoff, Metall	≥ 120 mm	**Winding cores** *Any kind as e.g. cardboard, plastic, metal*
Einnutzige Rollenaufnahme		**Single reel usage**
Zentrizität der Rollenaufnahme ■ In Abhängigkeit vom Trägerkopf		**Concentricity for winding** ■ *Depends on carrier chuck*
Bedienwerkzeug Träger-Wickelkopf, z. B. Serie 3330		**Actuation tools** *Carrying winding chuck, e. g. Series 3330*

Aufbau · *Construction*

1. Adaptergehäuse · *Chuck housing*
2. Schutzummantelung · *Protection covering*
3. Spannschale · *Clamping shells*
4. Spannleiste · *Gripping jaw*
5. Rückstellfeder · *Reset spring*

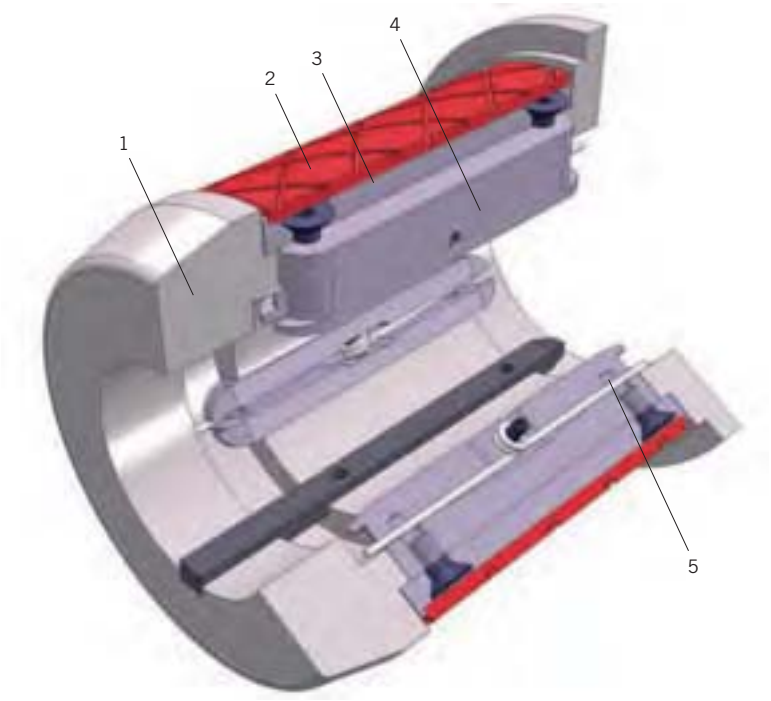

Spanntec Wickelsysteme GmbH

Niedersachsenstraße 16 · D-49186 Bad Iburg
Tel. +49 (0) 5403 7311-0 · Fax +49 (0) 5403 7311-11
vertrieb@spanntec.de · www.spanntec.de

Untermesser- und Friktionswellen

Bottom-Knife Shafts and Friction Shafts

Spanntec

Untermesser- und Friktionswellen

Sensible Materialien und komplizierte Herstellungsprozesse – wir stellen uns Ihrer Herausforderung. Auch für Ihre Branche entwickeln und fertigen wir ein technisch ausgereiftes Produkt. Bei unseren Untermesser- und Friktionswellen setzen wir besonders hohe Maßstäbe in Rundlaufgenauigkeit und Laufruhe. Unsere Produkte zeichnen sich durch ihre perfekte Funktion und erstklassige Qualität aus.

Bottom-Knife Shafts and Friction Shafts
Sensitive materials and complicated manufacturing processes – We can handle your challenge. You name the specific requirements of your industry and we develop and produce technically sophisticated products for you. Especially for our Bottom-Knife- and Friction Shafts we set high standards in concentric accuracy and smooth running. Our products are distinguished by their perfect function combined with out-standing quality.

Die nachstehende Übersicht bietet Lösungen für nahezu jeden Einsatzfall und erleichtert Ihnen die Vorauswahl des benötigten Rollenspannelementes.

The following overview shows our solutions for nearly every application and is helpful for selecting the most appropriate chuck resp. trunnion.

Serie / Series	Spez. Charakteristik *Specific Characteristic*	Betätigungsart *Actuation method*	Nenn-Durchmesser *Nominal-diameter*	Spannsegmente *gripping elements*	Rollenaufnahme (Einfach- / Mehrfach-Nutzen) *Reel-take-up (single and multi-reel)*	Expansionsart *Expansion method*	Zentrizität *Concentric tolerance*
Friktions- Wickelwellen und Wickelzapfen · *Friction winding shafts and trunnions*							
2117	Friktionsschienen; pneumatisch spannend - direkt friktionierend *Friction rails; pneumatic core-clamping - direct friction*		≥ 50 mm				≥ 0,1
3117	Friktionsschienen; pneumatisch spannend - direkt friktionierend (ohne Abbildung) · *Friction rails; pneumatic core-clamping - direct friction (not shown)*		≥ 50 mm				≥ 0,1
2170	Kugelfriktionsringe; mechanisch spannend - indirekt friktionierend *Ball-bearing friction-rings; mechanical core-clamping - transmitted frictional function*		≥ 70 mm				≥ 0,2
3170	Kugelfriktionsringe; mechanisch spannend - indirekt friktionierend *Ball-bearing friction-rings; mechanical core-clamping - transmitted frictional function*		≥ 70 mm				≥ 0,2
Untermesserwellen · *bottom-knife-shafts*							
2111	Hoch-präzises Flachschlauchsystem *High-precision multibladder system*		≥ 50 mm				≥ 0,1

Haben Sie nicht das Richtige gefunden? Weitere Produkte der Spanntec Wickelsysteme GmbH finden Sie unter den Rubriken: Wickelwellen, Friktions- und Untermesserwellen, Adapter, Sonderbauweisen, Handlingsgeräte, Components und Service. Unser Team steht Ihnen bei Fragen jederzeit unterstützend zur Seite.

Have you not found the correct equipment? *You'll find additional products of the Spanntec Wickelsysteme GmbH within the chapters: Expanding and winding shafts, friction- and bottom-knife-shafts, adapter, special designs, handling-systems, and components and service. For further details please ask our Technical Sales team.*

Spanntec Wickelsysteme GmbH

Niedersachsenstraße 16 · D-49186 Bad Iburg
Tel. +49 (0) 5403 7311-0 · Fax +49 (0) 5403 7311-11
vertrieb@spanntec.de · www.spanntec.de

Spanntec

Untermesser-/Friktionswellen
Bottom-Knife Shafts and Friction Shafts

Untermesser- und Friktionswellen
Bottom-Knife Shafts and Friction Shafts

Checkliste Untermesserwellen *Checklist Bottom-Knife Shafts*

Bevorzugte Betätigungsart	**pneumatisch** *pneumatic*	❑ **sonstige** *others*	***preferred actuation***
Serien-Nr.			***Series-no.***
gewünschte Losgröße	Stk. *pcs*		***required quantity***

Einsatzbereich *Operating range*

Untermesserbüchsen	❑ inclusive	❑ exclusive	***bottom knife bushes***
Anzahl	Stk. *pcs*		*numbers*
Innen-/ Außendurchmesser	- mm/	- *inch*	*inner / outer diameter*
Breite	mm		*width*
Schneidnutenteilung	mm		*spacing of cutting grooves*
Nutbreite / -tiefe	mm		*groove width / -depth*
Nutform	❑ einseitig hinterschliffen (einseitig schneidend) *relief-grind one-sided (one side cutting)*	❑ beidseitig hinterschliffen (beidseitig schneidend) *relief-grind both-sided (both side cutting)*	*groove design*
Schnittform	❑ Scherenschnitt *shearing slit*	❑ Quetschschnitt *crushing slit*	*kind of slit*

Maschinen- und Einsatzdaten			***Machine and application data***
■ Arbeitsbreite	mm max./	mm min.	■ *working width*
■ Anzahl der Schnitte /-breite	pcs./	mm	■ *numbers of cuts / -width*
■ Wickelgut	❑ Papier *paper* ❑ Kunststoff *plastic* ❑ Stahl *steel* ❑ andere *others*		■ *web material*
■ spez. Materialgewicht / Grammatur	gr/m^2/	gr/dm^3	■ *spec. weight / grafity*
■ Materialdicke	µm		■ *web thickness*
■ spez. / Gesamt-Bahnzug	N/cm / N	pli	■ *spec. web tension / total*
■ Umschlingungswinkel der Materialbahn			■ *angle of wrap*
■ Bahngeschwindigkeit	m/min/	ft/min	■ *web speed*
■ Drehzahl max.	Upm *rpm*		■ *number of revolutions max.*
■ Brems-/Not-Stopp-Zeit	sec./	sec.	■ *braking time/emergency stop*
■ pneum. Betriebsdruck	bar		■ *pneum. working pressure*
■ Belüftungsposition	❑ axial (empfohlen) *axial (recommended)*	❑ radial	■ *Position of air supply*

Checkliste Friktionswellen und -zapfen *Checklist Friction Shafts and Trunnions*

Bevorzugte Betätigungsart	❑ **Serie 2117** direkt friktionierend *direct friction*	❑ **Serie 2170** indirekt friktionierend *transmitted friction*	***preferred actuation***
Serien-Nr.			***Series-no.***
gewünschte Losgröße	Stk. *pcs*		***required quantity***

Einsatzbereich *Operating range*

Wickelhülse			***Winding core***
Innen-/ Außendurchmesser	- mm/	- *inch*	*Inner-/ outer diameter*
Material	❑ Karton *cardboard*	❑ Kunststoff *plastic* ❑ andere *others*	*material*

Materialrolle			***Reel***
einnutzig			***single reel***
■ Rollenbreite [R_W]	mm max./	mm min.	■ *reel width [R_W]*
■ Rollendurchmesser [R_D]	mm max.		■ *reel diameter [R_D]*
■ Rollengewicht [R_M]	kg max.		■ *reel weight [R_M]*
mehrnutzig			***multi reel***
■ Rollenbreite gesamt [R_W]	mm max.		■ *total reel width [R_W]*
■ Rollendurchmesser [R_D]	mm max.		■ *reel diameter [R_D]*
■ Anzahl Einzelnutzen / Nutzenbreite	Stk. *pcs./*	mm	■ *number of reels / slit width*
■ Rollengewicht total [R_M]	kg		■ *total reel weight [R_M]*

Wickelgut			***Web material***
■ Material			■ *web material*
■ Spez. Materialgewicht / Grammatur	gr/m^2/	gr/dm^3	■ *spec. weight / gravity*
■ Materialdicke	µ		■ *web thickness*
■ Spez. / Gesamtbahnzug	N/cm / N	pli	■ *spec. web tension / total*

Maschinendaten			***Machine data***
■ Typ	❑ Aufwickler · *rewinder*		■ *type*
■ Bahngeschwindigkeit	m/min	*ft/min*	■ *web speed*
■ Drehzahl max.	Upm *rpm*		■ *number of revolutions max.*
■ Brems-/Not-Stopp-Zeit	sec./	sec.	■ *braking time/emergency stop*
■ Drehmoment max.	Nm	ft lb	■ *torque max.*
■ Drehmomenteinleitung	❑ einseitig · *one-sided*	❑ beidseitig · *both-sided*	■ *torque actuation*
■ pneum. Betriebsdruck	bar		■ *pneum. working pressure*
■ Rollenposition	❑ ❑ ❑ ❑		■ *reel position*
■ Kontaktwalzendruck	N		■ *pressure of contact roller*

Bitte erstellen Sie eine separate Maßskizze der Abmessungen (Schema im Anhang).
Please design a separate sketch of measurements (Scheme with the appendix).

Serie 2111

Pneumatische Untermesserwelle

Pneumatic Bottom-Knife Shaft

Verwendung
- Für Rollenschneidmaschinen und im Umrollbetrieb mit Längsschnitt
- Für Untermesserbüchsen ab Nenndurchmesser Ø 50 mm
- Geeignet für den voll bestückten Einsatz oder automatisch verstellbare Schneidpartien

Besonderheiten
- Positionsgenaue Axialfixierung der Untermesserbüchsen
- Rüstzeitersparnis
- Erhöhte Betriebssicherheit
- Gleichmäßige Voreilung aller im Schnitt befindlichen Untermesser
- Einfache Wartung
- Geringe Ersatzteilkosten

Operating range
- *For reel slitting machines and rewinders for longitudinal slits*
- *For bottom-knife-bushes ≥ Ø 50 mm*
- *Suitable for a completely provided usage as well as for automatically adjustable sliding assemblies*

Characteristic features
- *Exact axial positioning of the taken-up bottom-knife-bushes*
- *Saves set-up-time*
- *Increased operational dependability*
- *Quick set-up of bottom knives*
- *Simple maintenance*
- *Low costs of spare parts*

Spanntec

Serie 2111

Pneumatische Untermesserwelle
Pneumatic Bottom-Knife Shaft

Charakteristik ■ Hoch präzises Flachschlauchsystem ■ Spannschienen aus Polyurethan ■ Innenliegendes, geschütztes Flachschlauch-system ■ Federrückstellung ■ Trägermaterial: Stahl, hartverchromt		**Characteristic features** ■ *High-precision multi bladder system* ■ *Clamping rails of polyurethane* ■ *Internal and covered multi-bladder-system* ■ *Spring assisted reset* ■ *Base material: steel, hard chrome plated*
Untermesser / Schneidbüchse aus Stahl	≥ 50 mm	**Bottom-knife-bushes / Multiple grooved knife blocks** *made of steel*
Buchsen- / Nabenbreite – minimal	≥ 10 mm	**Bush- / hub width** – *minimum*
Zentrizität der Aufnahme	≥ 0,1 mm	**Concentricity of clamping**
Bedienwerkzeug Pneumatische Füllpistole, Entlüftungswerkzeug, pneum. Dauerluftzuführung		**Actuation tools** *Air-pistol, deflation tool, permanent air supply*

Aufbau · *Construction*

1. Träger · *Carrier shaft*
2. Luftzufuhr · *Air supply*
3. Spannschienen · *Clamping rail*
4. Flachschlauch mit Schutzband
   Flat rubber tube with protection strip
5. Füllstutzen · *Filler neck*
6. Klemmstücke · *Clamping parts*
7. Rückstellfeder · *Reset spring*

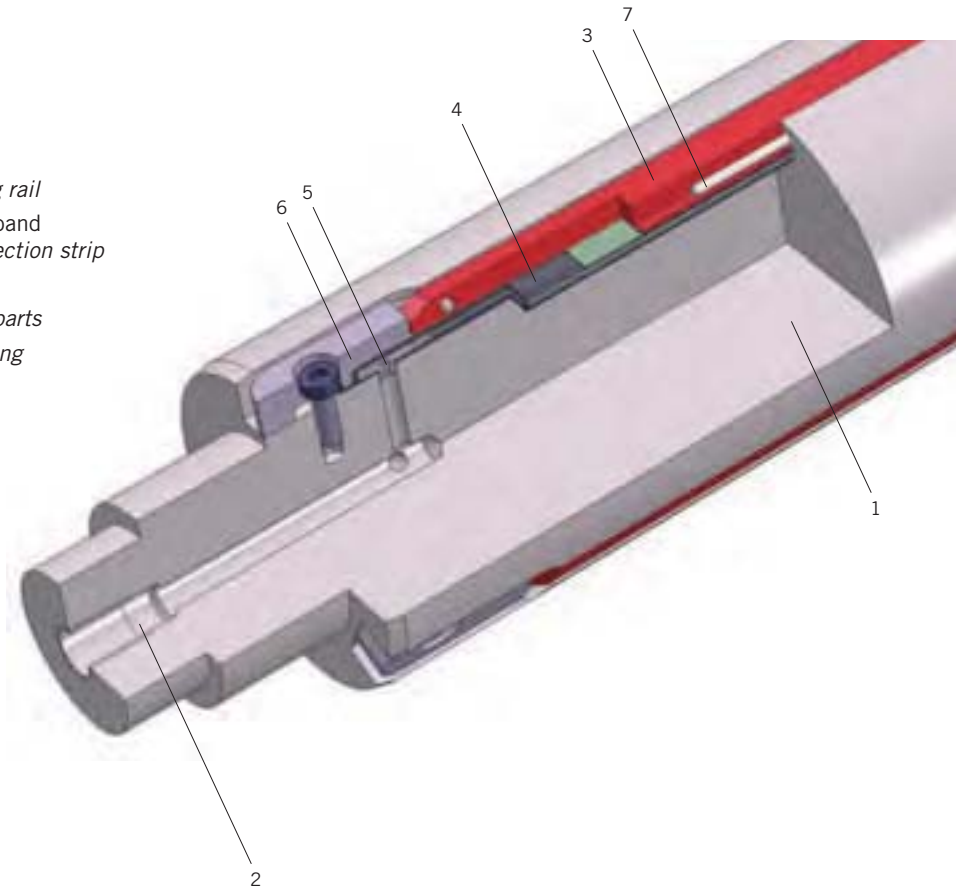

Spanntec Wickelsysteme GmbH

Niedersachsenstraße 16 · D-49186 Bad Iburg
Tel. +49 (0) 5403 7311-0 · Fax +49 (0) 5403 7311-11
vertrieb@spanntec.de · www.spanntec.de

Serie 2117

Pneumatische Friktions-Wickelwellen

Pneumatic Friction Shafts

Verwendung
- Zum Aufwickeln dickenungleicher Materialien im Schmalrollenbereich / Schneidebetrieb
- An Rollenschneidern und im Umrollbetrieb mit Längsschnitt und Zentrumsantrieb
- Für Karton- und Kunststoff-Wickelhülsen ab Nenndurchmesser Ø 50 mm

Besonderheiten
- Direkte Friktionswirkung
- Einfache Wartung
- Geringe Ersatzteilkosten
- Die Aufwickelstation ist mit für die Bahnzugregelung erforderlicher Durchmessererfassung, Bahnzugmessung und geregelter Druckluftbeaufschlagung auszustatten.

Operating range
- *Differential shaft for multi-reel-rewinding of materials of unequal thickness*
- *Usage on centre-driven slitters and re-reeling machines with longitudinal section*
- *For cardboard and plastic cores ≥ Ø 50 mm*

Characteristic features
- *Direct friction*
- *Simple maintenance*
- *Low costs of spare parts*
- *The rewind station has to be provided with an automatic web tension control, web tension measuring and automatic control of air supply*

Spanntec

Serie 2117

Pneumatische Friktions-Wickelwellen
Pneumatic Friction Shafts

Charakteristik ■ Pneumatisch spannend - direkt friktionierend ■ Axiale Dauerluftbeaufschlagung, in Abhängigkeit von Bahnzug und Rollendurchmesser geregelt ■ Geregelte Drehmomentübertragung mittels pneumatischer Expansion der Friktionsschienen ■ Friktionsschienen aus Gleitwerkstoff ■ Innenliegendes, geschütztes Flachschlauchsystem		**Characteristic features** ■ *Pneumatic core-clamping - direct friction* ■ *Permanent air supply, controlled relative to web tension and reel diameter* ■ *Controlled torque transmission by means of pneumatical expansion of friction rails* ■ *Friction rails of sliding material* ■ *Internal and covered multi-bladder-system*
Wickelhülsen Jeglicher Art, wie z.B. Karton, Kunststoff, Metall	≥ 50 mm	**Winding cores** *Any kind as e.g. cardboard, plastic, metal*
Nutzenbreite bei Mehrnutzen - minimal	≥ 10 mm	**Slit with of multi-reels - minimum**
Zentrizität der Aufnahme	≥ 0,1 mm	**Concentricity for winding**
Bedienwerkzeug Pneumatische Dauerluftzuführung		**Actuation tool** *Permanent air supply*

Aufbau · *Construction*

1. Träger · *Carrier shaft*
2. Luftzufuhr · *Air supply*
3. Friktionsschienen · *Friction rails*
4. Flachschlauch mit Schutzband
   Flat rubber tube with protection strip
5. Füllstutzen · *Filler neck*
6. Klemmstücke · *Clamping parts*

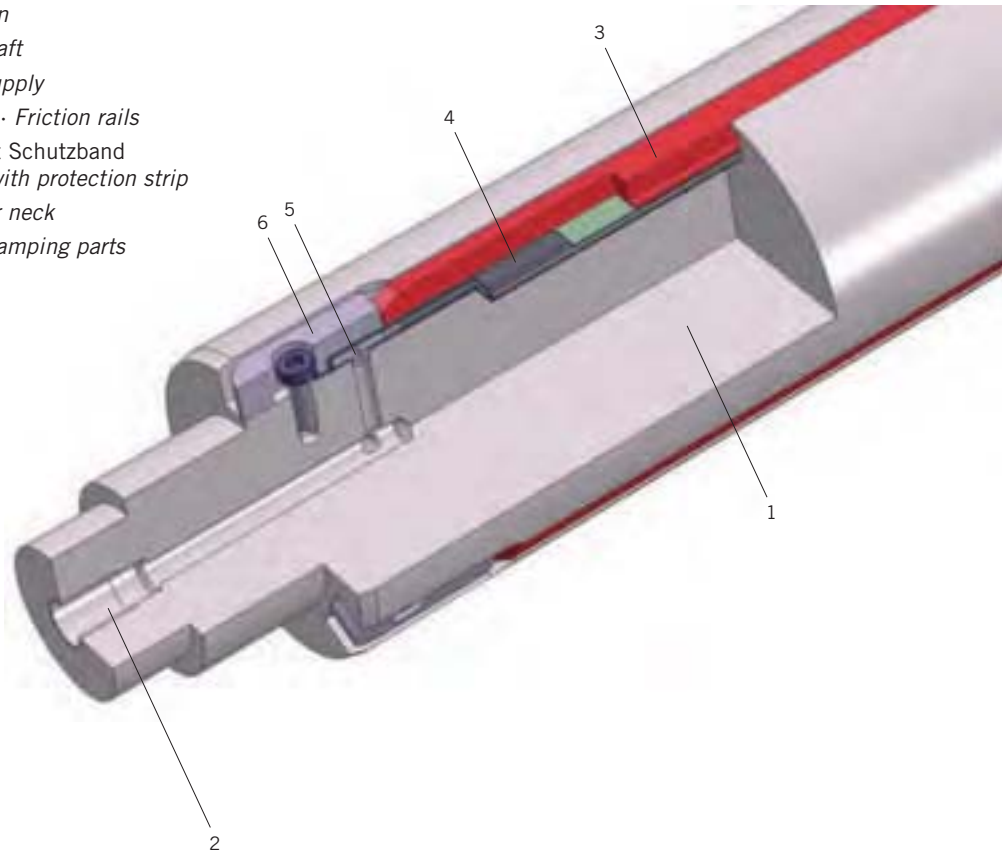

Spanntec Wickelsysteme GmbH

Niedersachsenstraße 16 · D-49186 Bad Iburg
Tel. +49 (0) 5403 7311-0 · Fax +49 (0) 5403 7311-11
vertrieb@spanntec.de · www.spanntec.de

Serie 2170

Pneumatisch-mechanische Friktions-Wickelwellen

Pneumatic-mechanical Friction-Shafts

Verwendung
- Zum Aufwickeln dickenungleicher Materialien im Schmalrollenbereich / Schneidebetrieb
- An Rollenschneidern und im Umrollbetrieb mit Längsschnitt und Zentrumsantrieb
- Für Karton- und Kunststoff-Wickelhülsen ab Nenndurchmesser Ø 55 mm

Besonderheiten
- Kugel-Friktionsringe; mechanisch spannend – indirekt friktionierend
- Einfache Positionierung der Wickelhülsenabschnitte
- Rüstzeitersparnis
- Individuelle Bahnzugregelung
- Die Aufwickelstation ist mit für die Bahnzugregelung erforderlicher Durchmessererfassung, Bahnzugmessung und geregelter Druckluftbeaufschlagung auszustatten

Operating range
- *Differential shaft for multi-reel-rewinding of materials of unequal thickness*
- *Used on centre-driven slitters and re-reeling machines with longitudinal section*
- *For cardboard and plastic cores ≥ Ø 55 mm*

Characteristic features
- *Ball-bearing friction-rings; mechanical core clamping – transmitted frictional function*
- *Simple positioning of winding core sections*
- *Saves set-up time*
- *Individual web tension control*
- *The rewind station has to be provided with an automatic web tension control, web tension measuring and automatic control of air supply*

Spanntec

Serie 2170

Pneumatisch-mechanische Friktions-Wickelwellen
Pneumatic-mechanical Friction-Shafts

Charakteristik
- Positionierung der Wickelhülsenabschnitte mittels der durch Federkraft unterstützten Kugeln in den Friktionsringen
- Kugel-Friktionsringe aus Stahl
- Axiale Dauerluftbeaufschlagung, in Abhängigkeit von Bahnzug und Rollendurchmesser geregelt
- Geregelte Drehmomentübertragung mittels pneumatischer Expansion der Friktionsschienen
- Bahnzug-aktivierte Wickelhülsenmitnahme durch die Kugeln der Frikionsringe in Spannposition / Drehrichtung
- Spannkraftaufhebung im Freilaufprinzip bei Bahnzugentlastung (entgegen wirkender Drehrichtung)

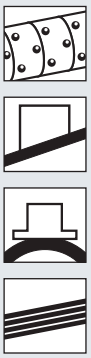

Characteristic features
- *Winding core sections positioned by means of spring assisted balls within the friction rings*
- *Ball-bearing friction rings made of steel*
- *Permanent air supply, controlled relative to web tension and reel diameter*
- *Controlled torque transmission by means of pneumatical expansion of friction rails*
- *The core is gripped by means of the balls in the friction ring when web tension is applied in the winding direction*
- *The core is free to move against the winding direction when web tension is removed*
- *Internal and covered multi-bladder-system*

Wickelhülsen Qualitätswickelhülsen aus Karton oder Kunststoff	≥ 55 mm	**Winding cores** *Quality cores of cardboard or plastic*
Nutzenbreite bei Mehrnutzen - minimal	≥ 10 mm	**Slit with of multi-reels - minimum**
Zentrizität der Aufnahme	≥ 0,1 mm	**Concentricity for winding**
Bedienwerkzeug Geregelte pneumatische Dauerluftzuführung		**Actuation tool** *Controlled permanent air supply*

Aufbau · *Construction*
1. Trägerwelle · *Carrier shaft*
2. Luftzufuhr · *Air supply*
3. Friktionsschiene · *Friction rail*
4. Flachschlauch · *Flat rubber tube*
5. Füllstutzen · *Filler neck*
6. Klemmstücke · *Clamping parts*
7. Friktionsring · *Friction ring*
8. Distanzscheibe · *Distance disc*

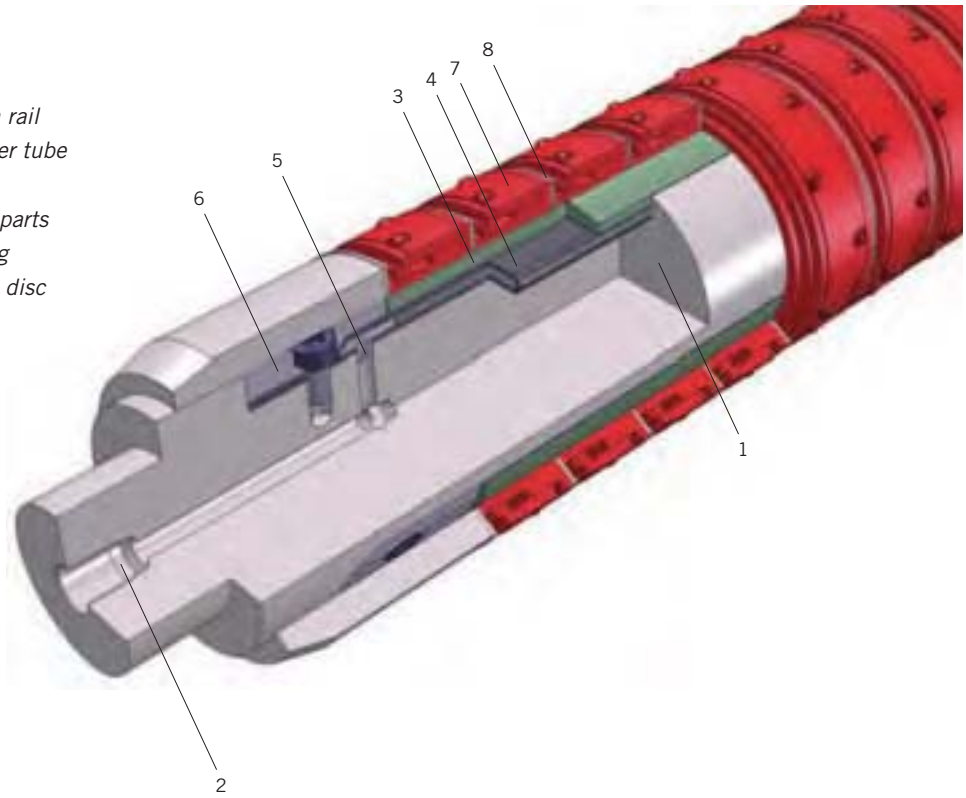

Spanntec Wickelsysteme GmbH
Niedersachsenstraße 16 · D-49186 Bad Iburg
Tel. +49 (0) 5403 7311-0 · Fax +49 (0) 5403 7311-11
vertrieb@spanntec.de · www.spanntec.de

Serie 3170

Pneumatisch-mechanischer Friktions-Wickelzapfen

Pneumatic-mechanical Friction Trunnion

Verwendung
- Friktion-Wickelwelle, einseitig gelagert
- Zum Aufwickeln dickenungleicher Materialien im Schmalrollenbereich / Schneidebetrieb
- An Rollenschneidern und im Umrollbetrieb mit Längsschnitt und Zentrumsantrieb
- Für Karton- und Kunststoff-Wickelhülsen ab Nenndurchmesser Ø 55 mm

Besonderheiten
- Kugel-Friktionsringe; mechanisch spannend – indirekt friktionierend
- Einfache Positionierung der Wickelhülsenabschnitte
- Rüstzeitersparnis
- Individuelle Bahnzugregelung
- Die Aufwickelstation ist mit für die Bahnzugregelung erforderlicher Durchmessererfassung, Bahnzugmessung und geregelter Druckluftbeaufschlagung auszustatten

Operating range
- *Differential winding shaft; cantilevered principle*
- *For multi-reel-rewinding of narrow reels of material with unequal thickness*
- *Used on centre-driven slitters and re-reeling machines with longitudinal section*
- *For cardboard and plastic cores ≥ Ø 55 mm*

Characteristic features
- *Ball-bearing friction-rings; mechanical core clamping – transmitted frictional function*
- *Simple positioning of winding core sections*
- *Saves set-up time*
- *Individual web tension control*
- *The rewind station has to be provided with an automatic web tension control, web tension measuring and automatic control of air supply*

Spanntec

Serie 3170

Pneumatisch-mechanischer Friktions-Wickelzapfen
Pneumatic-mechanical Friction Trunnion

Charakteristik
- Positionierung der Wickelhülsenabschnitte mittels der durch Federkraft unterstützten Kugeln in den Friktionsringen
- Kugel-Friktionsringe aus Stahl
- Axiale Dauerluftbeaufschlagung, in Abhängigkeit von Bahnzug und Rollendurchmesser geregelt
- Geregelte Drehmomentübertragung mittels pneumatischer Expansion der Friktionsschienen
- Bahnzug-aktivierte Wickelhülsenmitnahme durch die Kugeln der Frikionsringe in Spannposition / Drehrichtung
- Spannkraftaufhebung im Freilaufprinzip bei Bahnzugentlastung (entgegen wirkender Drehrichtung)

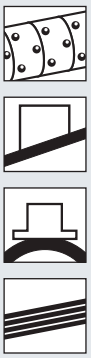

Characteristic features
- *Winding core sections positioned by means of spring assisted balls within the friction rings*
- *Ball-bearing friction rings made of steel*
- *Permanent air supply, controlled in relative to web tension and reel diameter*
- *Controlled torque transmission by means of pneumatical expansion of friction rails*
- *The core is gripped by means of the balls in the friction ring when web tension is applied in the winding direction*
- *The core is free to move against the winding direction when web tension is removed*
- *Internal and covered multi-bladder-system*

Wickelhülsen Qualitätswickelhülsen aus Karton oder Kunststoff	≥ 55 mm	**Winding cores** *Quality cores of cardboard or plastic*
Nutzenbreite bei Mehrnutzen - minimal	≥ 10 mm	**Slit with of multi-reels - minimum**
Zentrizität der Aufnahme	≥ 0,1 mm	**Concentricity for winding**
Bedienwerkzeug Geregelte pneumatische Dauerluftzuführung		**Actuation tool** *Controlled permanent air supply*

Aufbau · *Construction*
1. Tragkörper · *Body*
2. Luftzufuhr · *Air supply*
3. Friktionsschiene · *Friction rail*
4. Flachschlauch · *Flat rubber tube*
5. Füllstutzen · *Filler neck*
6. Klemmstücke · *Clamping parts*
7. Friktionsring · *Friction ring*
8. Distanzring · *Distance ring*

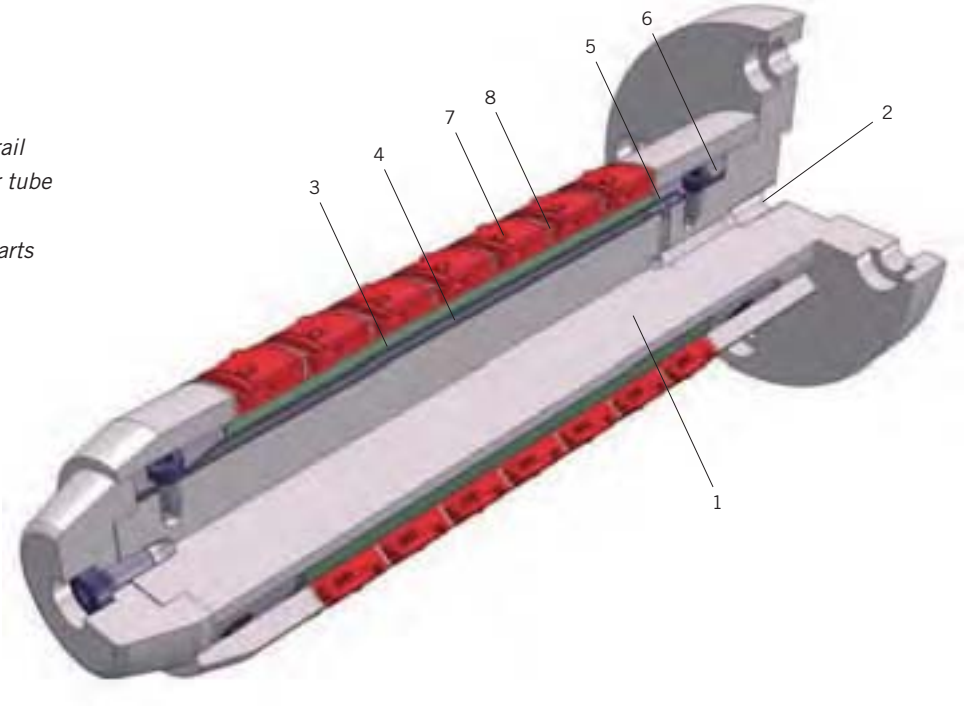

Spanntec Wickelsysteme GmbH
Niedersachsenstraße 16 · D-49186 Bad Iburg
Tel. +49 (0) 5403 7311-0 · Fax +49 (0) 5403 7311-11
vertrieb@spanntec.de · www.spanntec.de

Sonderlösungen
Spezial Solutions

Sonderlösungen

Rollenspannelemente

Special Solutions

Reel Tightening Units

Spanntec

Rollenspannelemente. *Reel tightening units.*

Sonderlösungen

Ganz nach Wunsch – mit individuellen Lösungen treiben wir als Ihr Partner technische Entwicklungen voran. Wir entwickeln und fertigen für Sie maßgeschneiderte Rollenspannelemente, komplett MADE IN GERMANY und mit allen Vorteilen und Leistungen, die wir als einer der führenden Spezialisten in der Spann- und Wickeltechnik bieten. Mit uns erfüllen Sie den stetigen Anspruch an Produktivität, Ergonomie und Produktionssicherheit, immer individuell und exakt nach Ihrer Anforderungen.

Reel Tightening Units – special solutions

Tailored to your needs – Together with you, we push forward technical development. You name the specific requirements of your industry and we develop and produce high quality. Reel Tightening Units completely MADE IN GERMANY and with all of the benefits and services which we, as one of the leading specialists in clamping and winding technology, have to offer. Working with us enables you to consistently meet your productivity, ergonomics and production safety objectives. Always individual and matching your requirements.

Spanntec Wickelsysteme GmbH

Niedersachsenstraße 16 · D-49186 Bad Iburg
Tel. +49 (0) 5403 7311-0 · Fax +49 (0) 5403 7311-11
vertrieb@spanntec.de · www.spanntec.de

Spanntec

Sonderlösungen Rollenspannelemente
Spezial Solutions of Reel Tightening Units

Serie 2130 (Spanntec Patent)
Pneumatische Wickelwelle
in Leichtbauweise (CFK) mit metallischer Ummantelung und Entlastungsnuten
Pneumatic winding shaft
with a metallic covering and discharging zones

Serie 2160
Pneumatische Wickelwelle
zum hülsenlosen Aufwickeln mit Bahnanfangsklemmung
Pneumatic winding shaft
for coreless rewinding with web start clamping

Serie 3130
Pneumatischer Wickelzapfen
zur Aufnahme von Vierkant-Wickelhülsen
Pneumatic winding square
for the take-up of rectangular winding cores

Serie 3140
Pneumatischer Wickelzapfen
zum hülsenlosen und materialschonendem Aufwickeln an Andruckwalzen
Pneumatic core-less winding shaft
for coreless and web-friendly rewinding against contact roller

Serie 3233
Mechanischer Wickelzapfen
mit Handradbetätigung
Mechanical winding trunnion
Handwheel actuated

Serie 3330
Pneumatisch-mechanischer Wickelkopf
in Stufenbauform und zusätzlichem Austauschadpter
Pneumatic-mechanical Winding Chuck
stepped design with additional Interchangeable Adapter

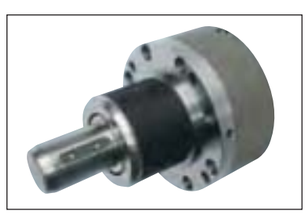

Serie 3330
Pneumatisch-mechanischer Wickelkopf
an Wellen- oder Hülsenumfang spannend
Pneumatic-mechanical Winding Chuck
clamping at outer shaft or core-circumference

Serie 3360
Pneumatisch-mechanischer Wickelzapfen
mit Bahnanfangsklemmung und Bordscheibe
für das hülsenlose Aufwickeln
Pneumatic-mechanical winding chuck
with web start clamping and flanged wheel for coreless rewinding

Serie 3530
Mechanisch-pneumatischer Wickelkopf
in Sonderbauform; mechanisch-zentrische Dauerspannkraft – pneumatisch aktivierte Rückstellung
Mechanical-pneumatic winding chuck
with a special construction; mechanical-concentric and permanent gripping force – pneumatically actuated reset

Serie 3580
Mechanisch-pneumatischer Wickelkopf
in Präzisionsausführung zur Aufnahme von Druckzylindern
(Gebrauchsmuster 298 05081.1)
Mechanical-pneumatic Chuck
in a precision construction useable as printing cylinder seat (registered design 298 05081.1)

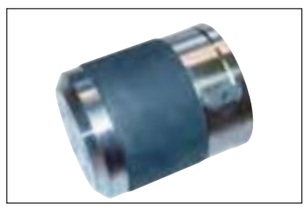

Serie 3630
Hydaulisch-mechanischer Hochleistungs-Wickelkopf
in Stufenbauform
Hydraulic-mechanical high-power Winding Chuck
stepped design

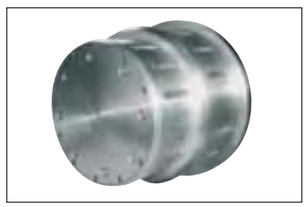

Lagereinheit
mit Wickelkopf Serie 3330
Bearing pedestal
with winding chuck Serie 3330

Handling Systeme
Handling Systems

Handling Systeme

Handling Systems

Spanntec

Handling Systeme. *Handlings Systems.*

Shaftpuller und Transportwagen

Ob mobil oder stationär – mit unseren Handlingsystemen erzielen Sie beachtliche Synergieeffekte. Abgestimmt auf Ihre individuellen Anforderungen sorgen wir für rationalisierte Abläufe. Die Wirtschaftlichkeit wird unter den Gesichtspunkten von Betriebssicherheit und Ergonomie erhöht. Unsere Handling Systeme sind vielseitig einsetzbar, lassen sich einfach und bequem bedienen und überzeugen durch Technik und Qualität.

Shaft pullers and transport trolleys. *Whether mobile or stationary – our handling systems provide you with significant synergy effects. Matching your individual requirements, we ensure optimised procedures. Focused on operating safety and ergonomics, efficiency will be increased. Our handling systems are highly versatile, easy and convenient to operate and deliver a convincing combination of technology and quality.*

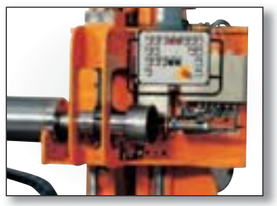

Spanntec Wickelsysteme GmbH

Niedersachsenstraße 16 · D-49186 Bad Iburg
Tel. +49 (0) 5403 7311-0 · Fax +49 (0) 5403 7311-11
vertrieb@spanntec.de · www.spanntec.de

Spanntec

Handling Systeme
Handling Systems

Die nachstehende Übersicht bietet Lösungen für nahezu jeden Einsatzfall und erleichtert Ihnen die Vorauswahl der benötigten Handlingseinheiten.

The following overview shows our solutions for nearly every application and is helpful for a preselection of the required handling units.

	Spez. Charakteristik *Specific Characteristic*	**Charakteristik** *Charcteristic*	**Wellenposition** *Shaft position*	**Bewegungsachsen** *Axis of movement*	**Zusatz-Optionen** *Additional options*: **Zusatzeinrichtungen** *Additional equipment*	**Bedienung** *Operation*	**mögliche Funktionsabläufe** *possible method of operation*
Mobile Handlingssysteme · *Mobile handling systems*							
Mobiler Transportwagen · *Mobile Shaftpuller*							
	Mobiler Transportwagen für Wickelwellen *Mobile manual Shaftpuller*				–		–
Mobile Shaftpuller · *Mobile Shaftpuller*							
	A Mobiler manueller Shaftpuller *Axial adjustable multi-bladder-system - light-weight-design*				–		–
	B Mobiler Elektro-Shaftpuller (batteriebetrieben) *Mobile, electrically operated Shaftpuller (battery-powered)*				–		–
Stationäre Handlingssysteme · *Stationary Handling Systems*							
Stationäre Shaftpuller · *Stationary Shaftpuller*							
	A Stationärer Shaftpuller in Ständerausführung *Stationary Shaftpuller, column design*				–		
	B Stationärer Shaftpuller mit Führungsbett *Stationary Shaftpuller with slideway*						
	C Stationärer Shaftpuller in Ständerausführung mit Rollentransportwagen *Stationary Shaftpuller, column design with reel carriage*						
Shaftlifter · *Shaftlifter*							
	Shaftlifter *Shaftlifter*				–		–

Haben Sie nicht das Richtige gefunden? Wir beraten Sie gerne über mögliche Optimierungsmaßnahmen innerhalb der Handlingsabläufe in Ihrem Produktionsablauf. Weitere Produkte der Spanntec Wickelsysteme GmbH finden Sie unter den Rubriken: Wickelwellen, Friktions- und Untermesserwellen, Wickelköpfe- und Wickelzapfen, Adapter, Sonderbauweisen, Handlingsgeräte, Components und Service. Unser Team steht Ihnen bei Fragen jederzeit unterstützend zur Seite.

Have you not found the correct equipment? *With pleasure we can discuss with you possibilities of optimization of the handling procedures within your production process.You'll find additional products of the Spanntec Wickelsysteme GmbH within the chapters: Expanding and winding shafts, friction- and bottom-knife-shafts, winding chucks and -trunnions, adapter, special designs, handling-systems as well as components and service. For further details please ask our Technical Sales team.*

Checkliste Wellenhandling *Checklist Shafthandling*

Gewünschter Maschinentyp

- Mobiler Transportwagen für Wickelwellen ❑
- Mobiler Shaftpuller
  A manuell verfahrbar, Hubeinrichtung mit Handhydraulik ❑
  B batteriebetrieben, elektrohydraulische Hubeinrichtung ❑
- Stationärer Shaftpuller
  A Shaftpuller in Ständerausführung ❑
  B Shaftpuller auf Führungsbett horizontal verfahrbar (V_S) ❑
  C Shaftpuller in Ständerausführung mit Rollentransportwagen (V_T) ❑
- Shaftlifter manuell ❑

gewünschte Losgröße _____ Stk. *pcs*

Requested type of machine

- *Mobile Transport Trolley for expanding shafts*
- *Mobile Shaftpuller*
  A *manually driven, lifting mechanism with hand-operated hydraulics*
  B *battery-powered, with electro-hydraulic lifting unit*
- *Stationary Shaftpuller*
  A *Shaftpuller, column design*
  B *Shaftpuller with horizontal slideway (V_S)*
  C *Shaftpuller, column design with additional reel carriage (V_T)*
- *Shaftlifter manual*

required quantity

Einsatzbereich *Operating range*

Wickelwelle

		Winding shaft
■ Wellen-Nenndurchmesser [W_D]	_____ mm	■ *nominal shaft diameter [W_D]*
■ Wellenlänge [W_L]	_____ mm	■ *shaft length [W_L]*
■ freier Zapfenüberstand [W_S]	_____ mm	■ *free projecting shaft end [W_S]*
■ Wellengewicht [W_M]	_____ kg	■ *shaft weight [W_M]*
■ Ventilposition	❑ axial ❑ radial	■ *valve position*

Wickelhülse

		Winding core
Innen-/ Außendurchmesser	- _____ mm/ - _____ *inch*	*Inner-/ outer diameter*
Hülsenlänge	- _____ min./ - _____ max.	*core length*

Materialrolle

		Reel
■ Rollenbreite [R_W]	_____ mm max./ _____ mm min.	■ *reel width [R_W]*
■ Rollendurchmesser [R_D]	_____ mm max.	■ *reel diameter [R_D]*
■ Rollengewicht [R_M]	_____ kg max.	■ *reel weight [R_M]*

Maschinen-Anschlussdaten

		Connecting data
■ Wellenübernahmehöhen [h_{max}/h_{min}]	_____ mm max./ _____ mm min.	■ *deposit height*
■ Vertikalhub [h_S]	_____ mm	■ *vertikal stroke*
■ Zykluszeit	_____ Min.	■ *cycle time*
■ elektrische Anschlussspannung	_____ V/ _____ Hz	■ *electr. mains voltage*
■ Steuerspannung	_____ V/DC	■ *driving voltage*
■ Druckluftversorgung	_____ bar	■ *air supply*

Zusatzkomponenten
(siehe Kapitel "Service & Components")

Additional Components
(please pay attention to "Service & Components")

❑ Rollenhandling · *reel handling*
❑ Hülsenmagazin · *core magazine*
❑ horizontale Querverstellung der Wellenklemmung [h_q] · *horizontal adjustment of pick-up-plate [h_q]*
_____ mm

Bitte erstellen Sie eine separate Maßskizze der Abmessungen (Schema im Anhang).
Please design a separate sketch of measurements (Scheme with the appendix).

Mobiler Transportwagen
für Wickelwellen

Mobile Transport Trolley for Winding Shafts

Verwendung
- Handlingsgerät für Wickelwellen bis 150 kg und max. 3 Meter Länge
- Geringer Kraftaufwand beim Einlegen bzw. Entnahme der Wickelwelle aus der Materialrolle

Besonderheiten
- Ablageprisma mit Horizontalspanner zur Wickelwellenaufnahme und -sicherung
- Leichtes und wendiges Gerät
- Geringer Platzbedarf

Operating range
- *Handling device for winding shafts up to 150 kgs and 3 meters length*
- *Low expenditure of force during the insert or pick-up of the winding shaft*

Characteristic features
- *V-block with horizontal clamp for carry and locking the winding shaft*
- *Light weight and manoeuvrable unit*

Spanntec

Handling-Systeme
Handling Systems

Mobiler Transportwagen für Wickelwellen

Mobile Transport Trolley for Winding Shafts

Charakteristik

- Mobiler Transportwagen "LIFT2MOVE" mit ergonomisch einstellbarem Schiebebügel
- Stabilitätsfahrwerk mit 4 Lenkrollen und Drei-Stufen-Feststellbremse
- Vertikale Hubeinrichtung über elektrischen Spindelantrieb und Zwei-Geschwindigkeitsstufen-Fernbedienung
- Lastaufnahme mittels angepasstem Aufnahmeprisma
- Lastensicherung mittels Horizontal-spanner
- Power-Pac-Akkupakete mit Lade-zustandsanzeige (zusätzliches Batteriepaket optional)

Characteristic features

- *Mobile transport trolley "LIFT2MOVE" with ergonomic adjustable safety gripper*
- *Stable chassis with 4 steering rollers and parking brake*
- *Vertical lifting device by means of electrical spindle drive and remote handling of two rates of speed*
- *Load take-up due to matched V-Block*
- *Load safety due to clamping lever*
- *Power-Pac accumulator with charge meter (optional: additional power-pac)*

Technische Daten (in Abhängigkeit vom Grundgerät)	**lift2move 125**	**lift2move 175**	***Application data*** *(depends to chassis size)*
max. Lastaufnahme	W_M: max. 100 kg	W_M: max. 150 kg	*max. load*
Hubweg	h_{min}: 150 mm	h_{min}: 150 mm	*Vertical stroke*
	h_{max}: 1200-2200 mm	h_{max}: 1500-2500 mm	
Hubgeschwindigkeit max. unbeladen	**lift2move 125** ca. 95mm/s	**lift2move 175** ca. 95mm/s	***Lifting speed max.*** *empty*
Abmessung (je nach Grundgerät)	**lift2move 125**	**lift2move 175**	***Measurements (depends to chassis size)***
Gesamthöhe	1732-2732 mm	2000-3000 mm	*total height*
Gesamtlänge	901-1101 mm	995-1195 mm	*total length*
Breite inkl. Standard-Aufnahmeprisma	900 mm	900 mm	*total width incl. v-block*

Aufbau · *Construction*

1. Schiebebügel mit Bedienelement *Safety gripper with operator's control*
2. Power-Pac-Akkupaket mit separatem Netzteil · *Power-Pac accumulator with separate supply unit*
3. Horizontalspanner zur Wellensicherung *Clamping lever for load safety*
4. Fahrwerk mit Lenkrollen und Feststellbremse · *Chassis with steering rollers*

Spanntec Wickelsysteme GmbH

Niedersachsenstraße 16 · D-49186 Bad Iburg
Tel. +49 (0) 5403 7311-0 · Fax +49 (0) 5403 7311-11
vertrieb@spanntec.de · www.spanntec.de

Spanntec

Mobiler Shaftpuller

Mobile Shaftpuller

Verwendung
- Handlingsgerät für Wickelwellen bis max. 300 kg und 4 Meter Länge
- Geringer Kraftaufwand beim Einlegen und Entnehmen der Wickelwelle aus der Materialrolle

Besonderheiten
- Ergonomisches Wellenhandling
- Stufenloser Fahrantrieb
- Fein justierbare Hubeinheit
- Hydraulische Wickelwellenklemmung mit Sicherheitsverriegelung

Operating range
- *Handling device for shafts up to 300 kgs and 4 meters length*
- *Low expenditure of force during the insert or pick of the winding shaft*

Characteristic features
- *Ergonomic shaft handling*
- *Multistage travelling gear*
- *Sensitive adjustable lifting unit*
- *Hydraulically actuated safety locking clamping mechanism*

Spanntec

Handling-Systeme
Handling Systems

Mobiler Shaftpuller

Mobile Shaftpuller

Charakteristik
- Mobile Handlingseinheit zur einseitigen Aufnahme der Wickelwelle
- Zum Einschieben in und Herausziehen aus der Materialrolle
- Zur Übergabe an und Übernahme aus Wickler
- Einfach verfahrbar
- Hydraulische Hubeinrichtung
- Individuelle Wellenaufnahme

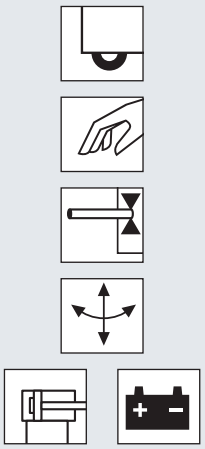

Characteristic features
- *Mobile lift- and carrying device cantilevered shaft pick-up*
- *Push into resp. pull out of the reel*
- *Take and turn over into the winder*
- *Easily moved*
- *Hydraulic lifting mechanism*
- *Individual shaft pick-up*

Technische Daten max. Lastaufnahme	**A**	**B**	***Application data*** *Max. load*
■ Wellengewicht	$W_M \leq$ 150 kg	$W_M \leq$ 300 kg	■ *Shaft weight*
■ Wellenlänge	$W_L \leq$ 3000 mm	$W_L \leq$ 4000 mm	■ *Shaft length*
■ Wellendurchmesser	$W \geq$ 50 mm	$W \geq$ 50 mm	■ *Shaft diameter*
■ Individueller Hubweg	h_{min}: 150 mm h_{max}: 1500 mm	h_{min}: 300 mm h_{max}: 1800 mm	■ *Individual vertical stroke*

Option
Horizontale Querverstellung der Wellenklemmung [h_q]

Option
Horizontal adjustment of pick-up plate [h_q]

Aufbau · *Construction*

1. Mobiler Shaftpuller · *Mobile Shaftpuller*
   - **A.** Grundgerät manuell verfahrbar *Chassis manually moveable*
   - **B.** Grundgerät mit stufenlosem, Batterie-betriebenem Fahrantrieb · *Chassis with multistage, electrically driven travelling gear*
2. Hubeinrichtung · *Lifting mechanism*
   - **A.** mit Handhydraulik · *with hand-operated hydraulic*
   - **B.** elektro-hydraulisch · *electro-hydraulic lifting unit*
3. Wellenaufnahme · *Shaft take-up*
   - **A.** manuelle Wickelwellenklemmung *manual shaft clamping unit*
   - **B.** hydraulische Wickelwellenklemmung *hydraulic shaft clamping device*

A. Mobiler manueller Shaftpuller
Mobile manual Shaftpuller

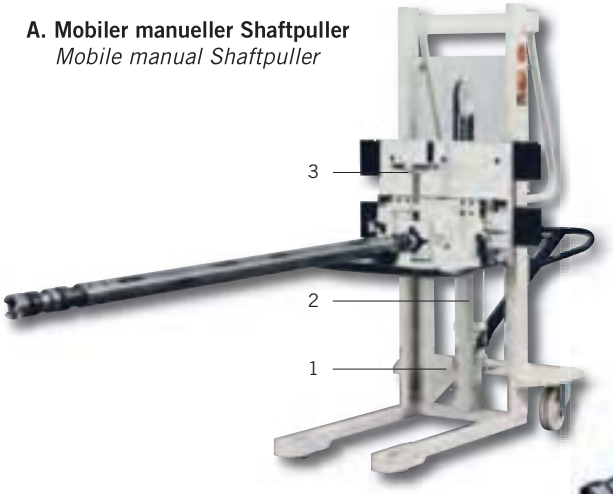

B. Mobiler Elektro-Shaftpuller (batteriebetrieben)
Mobile, electrically operated Shaftpuller (battery-powered)

Spanntec Wickelsysteme GmbH

Niedersachsenstraße 16 · D-49186 Bad Iburg
Tel. +49 (0) 5403 7311-0 · Fax +49 (0) 5403 7311-11
vertrieb@spanntec.de · www.spanntec.de

Handling-Systeme
Handling Systems

Stationäre Shaftpuller

Stationary Shaftpuller

Verwendung
- Handling von schweren Wickelwellen und Tamboure

Besonderheiten
- Den Umgebungsverhältnissen individuell angepasst
- Flexible Anbauvarianten
- Teilautomatisierbar
- Mögliche Einbindung in übergeordnete Prozessabläufe

Operating range
- *Handling of heavy winding shafts and reel-spools*

Characteristic features
- *Adapted to individual environment conditions*
- *Flexible assembly variants*
- *Partly automatable*
- *Possible integration into process control systems*

Spanntec

Handling-Systeme
Handling Systems

Stationäre Shaftpuller

Stationary Shaftpuller

Charakteristik
- Einseitige Wellenaufnahme der Wickelwelle zum Einschieben und Herausziehen aus der Materialrolle
- Individuelle Ausführung der Wellenaufnahme

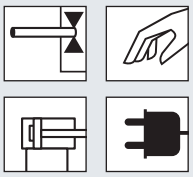

- **A** in Ständerausführung
- **B** mit Führungsbett
- **C** Ständerausführung mit Rollentransportwagen

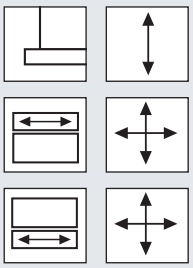

Characteristic features
- *Stationary device for cantilevered shaft pick-up to push into or pull out of the reel*
- *Individual design of shaft take-up*
- ***A** Column design*
- ***B** With slideway*
- ***C** Column design and additional reel carriage*

Technische Daten max. Lastaufnahme
- Wellengewicht [W_M]
- Individuelle Wellenlänge [W_L]
- Individueller Wellendurchmesser [W_D]
- Individueller Hubweg [h_{min}/h_{max}]

≤ 1500 kg

Application data *Max. load*
- *Shaft weight [W_M]*
- *Individual shaft length [W_L]*
- *Individual shaft diameter [W_D]*
- *Individual vertical stroke [h_{min}/h_{max}]*

Option
- Teilautomatisierter Funktionsablauf
- Einbindung in übergeordnete Prozessabläufe
- Horizontale Querverstellung der Wellenklemmung [h_q]

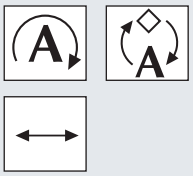

Option
- *Partially automatic*
- *Integration into process control system*
- *Horizontal adjustment of pick-up plate [h_q]*

Zusatzkomponenten
- Rollenhandling: Rollenwender, Rollenabsenkvorrichtung, Hubtisch
- Hülsenmagazin

Additional Components
- *Reel handling: reel turning device, reel lowering device, lifting table*
- *Core magazine*

Aufbau · *Construction*

1. Ständer mit vertikaler Hubeinrichtung
   Column with vertical lifting unit
2. Hydraulische Wickelwellenklemmung
   Hydraulic shaft-clamping unit
3. Horizontale Verfahreinheit; motorisch
   Horizontal movement unit; motor-driven
   B. Führungsbett · *slideway*
   C. Rollentransportwagen
   reel carriage steering rollers

A. Stationärer Shaftpuller – Ständerausführung
Stationary Shaftpuller – column design

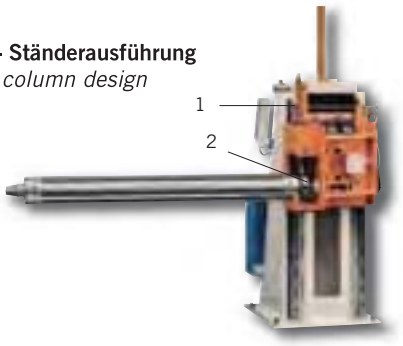

B. Stationärer Shaftpuller mit Führungsbett
Stationary Shaftpuller with slideway

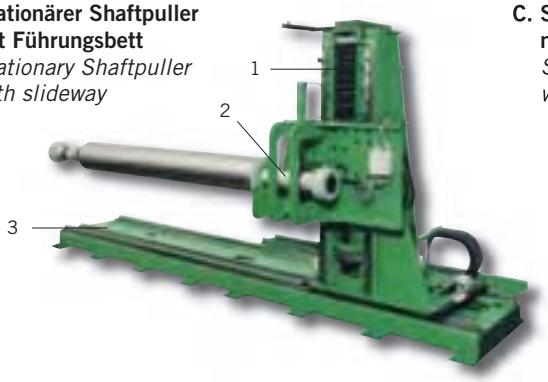

C. Stationärer Shaftpuller - Ständerausführung mit separatem Rollentransportwagen
Stationary Shaftpuller - column design with additional reel carriage

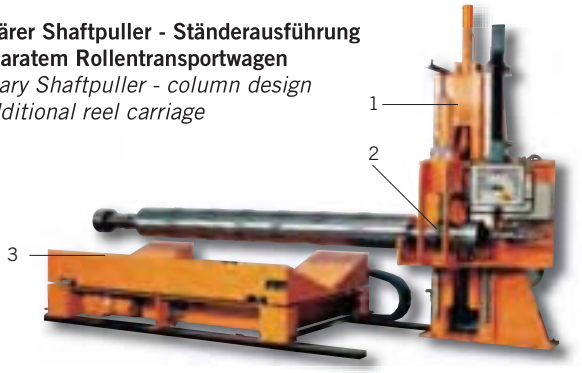

Spanntec Wickelsysteme GmbH

Niedersachsenstraße 16 · D-49186 Bad Iburg
Tel. +49 (0) 5403 7311-0 · Fax +49 (0) 5403 7311-11
vertrieb@spanntec.de · www.spanntec.de

Spanntec

Handling-Systeme
Handling Systems

Shaftlifter

Shaftlifter

Verwendung
- Handlingseinheit für Wickelwellen bis max. 100 kg, Wellenlänge bis max. 2,5 Meter
- Für häufige Arbeitszyklen mit kurzen Taktzeiten

Besonderheiten
- Hervorragende Ergonomie
- Hohe Bediengeschwindigkeit und direkte Führung
- Raumsparend
- Feinfühlige elektro-hydraulische Hubeinrichtung
- Flexible Anbauvarianten

Operating range
- *Handling unit for shafts up to 100 kgs and 2,5 meters length*
- *Convenient for frequent working cycles and short cycle times*

Characteristic features
- *Excellent ergonomics*
- *High operating speed and direct control*
- *Low space requirement*
- *Sensitive electro-hydraulic lifting unit*
- *Flexible assembly variants*

Spanntec

Shaftlifter

Shaftlifter

Charakteristik
- Stationäre Handlingseinheit zur einseitigen Aufnahme der Wickelwelle
- Zum Einschieben in und Herausziehen aus der Materialrolle
- Zur Übergabe an und Übernahme aus Wickler
- Elektro-hydraulische Hubeinrichtung
- Auslegerarm mit leichtgängigem, gebremstem Dreifach-Gelenk
- Individuelle Wellenaufnahme
- Bedienpult mit Tastersteuerung

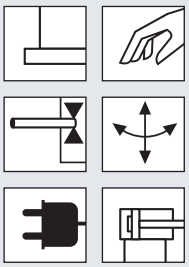

Characteristic features
- *Stationary lift- and carrying unit for cantilevered shaft pick-up*
- *Pick-up to or pull out of the reel*
- *Take and turn over into the winder*
- *Electro hydraulic lifting mechanism*
- *Cantilevered arm with easy running but retarding triple link*
- *Individual shaft pick-up*
- *Operator's control panel*

Technische Daten max. Lastaufnahme

■ Wellengewicht	$W_M \leq$	100 kg
■ Wellenlänge	$W_L \geq$	2500 mm
■ Wellendurchmesser	$W \geq$	50 mm
■ Individueller Hubweg	h_{min}:	400 mm
	h_{max}:	1500 mm
■ Arbeitsradius		3,5 m
■ Schwenkwinkel		270 °

Application data *Max. load*
- *Shaft weight*
- *Shaft length*
- *Shaft diameter*
- *Individual vertical stroke*
- *Pivoting radius*
- *Pivoting angle*

Aufbau · *Construction*
1. Shaftlifter-Ständer · *Shaftlifter-column*
2. Elektro-hydraulische Hubeinrichtung *Electro hydraulic lifting mechanism*
3. Auslegerarm mit Dreifach-Gelenk *Cantilevered arm with triple link*
4. Wellenaufnahme mit Bedienpult *Pick-up plate with operator's control panel*

Spanntec Wickelsysteme GmbH

Niedersachsenstraße 16 · D-49186 Bad Iburg
Tel. +49 (0) 5403 7311-0 · Fax +49 (0) 5403 7311-11
vertrieb@spanntec.de · www.spanntec.de

Service & Komponenten
Service & Components

Service & Komponenten

Service & Components

Spanntec

Spanntec In-House Beratung

Spanntec consulting service

1. Jan Liescher,
Geschäftsführer
General Manager
Tel. 05403 7311-0
jan.liescher@spanntec.de

2. Hans Venzke,
Vertriebsleiter
Sales Manager
Tel. 05403 7311-0
hans.venzke@spanntec.de

3. Frank Brockmeyer,
Technischer Vertrieb
Technical Sales
Tel. 05403 7311-32
frank.brockmeyer@spanntec.de

4. Carsten Rumpza,
Technischer Vertrieb, Service
Technical Sales, Service
Tel. 05403 7311-37
carsten.rumpza@spanntec.de

5. Elisabeth Reuter,
Technischer Vertrieb, Marketing
Technical Sales, Marketing
Tel. 02196 887171
elisabeth.reuter@spanntec.de

Wolfgang Wörheide,
Technischer Vertrieb
Technical Sales
Tel. 05403 7311-14
wolfgang.woerheide@spanntec.de

Ihr ständiger Ansprechpartner für Service und Ersatzteile...
Your permanent contact for service and spare parts...
Thomas Witte,
Konstruktion, Ersatzteilservice
Technical Sales, Service
Tel. 05403 7311-21
thomas.witte@spanntec.de

National · *National*

International · *International*

Spanntec Wickelsysteme GmbH

Niedersachsenstraße 16 · D-49186 Bad Iburg
Tel. +49 (0) 5403 7311-0 · Fax +49 (0) 5403 7311-11
vertrieb@spanntec.de · www.spanntec.de

Spanntec

Service & Komponenten
Service & Components

Produktübersicht Service & Komponenten
Production range Service & Components

CONVERTING COMPETENCECENTER

Spanntec In-House-Beratung *Spanntec Consulting Service* **Spanntec Reparatur- und Ersatzteilservice** *Spanntec service of repair-work and spare parts* **Retro-Fits und Modernisierungen** Aufarbeitung, Reparatur und Optimierung vorhandener Anlagen und Baugruppen *Retro-fits and Modernization* *Overhaul work, repair and upgrades of existing units*		
Wickler *Handling machines*	**Abroller · *Unwind stands*** Achslose Abroller · *Shaftless unwinder*	
	Abroller · *Unwind stands* Achsabroller · *Shaft-unwinder*	
	Aufwickler · *Rewinder*	
	Umrollanlagen · *Re-reeler*	
Sonderanwendungen *special applications*	**Rollenhandling · *Reel handling systems*** Rollenwender, Rollenabsenkvorrichtungen und Hubtische *Reel turning and -lowering, lifting tables*	
	Wickelhülsen - Handling und Bereitstellung *Winding-cores - handling and disposal*	
	Spezielle Kundenanforderungen *Specific customer requests*	
BOSCHERT Klapplager und Zubehör · *Safety chuckes and assemblies*		
EXPRESSO - LIFT 2MOVE Batteriebetriebene, mobile Hebehilfe *Battery-powered, mobile lifting aid*		
MASCHINEN RITTER - CCM2000 /CCM3000 Hülsenschneidmaschine · *Core cutting machine*		
MASCHINEN RITTER - RSW 40/35 Randstreifenwicker· *Edge strip winder*		
Walzen *Roller*		

Haben Sie nicht das Richtige gefunden?
Wir beraten Sie gerne in Ihrer besonderen Anwendungsproblematik. Sprechen Sie uns an!

Have you not found the correct equipment?
With pleasure we'll consult you in special use problems. Don't hesitate to contact us!

Service & Komponenten. *Service & Components.*

Spannen Sie uns ruhig für Ihre Aufgaben ein.

Als Ergänzung unserer Produktpalette bieten wir Ihnen ein Netzwerk von Produkten und Dienstleistungen. Wir entwickeln maßgeschneiderte Problemlösungen und stehen Ihnen mit unserem technischen Support zur Seite.

Feel free to reel us in for your tasks.
In addition to our production range we provide an excellent network of products and services. We develop tailor-made solutions including a comprehensive range of services.

Spanntec Wickelsysteme GmbH

Niedersachsenstraße 16 · D-49186 Bad Iburg
Tel. +49 (0) 5403 7311-0 · Fax +49 (0) 5403 7311-11
vertrieb@spanntec.de · www.spanntec.de

Spanntec

Service & Komponenten
Service & Components

Reparatur- & Ersatzteilservice

Service, repair-work and spare parts

Ganz nach Ihren Bedürfnissen bieten wir:
- Reparaturservice, auch Fremdfabrikate
- Umbauten und Nachrüstungen
- Modernisierungen
- Ersatzteilservice

Following your reqirements we offer:
- *Repair service, also for other manufacturer's equipment*
- *Rebuilds and upgrades*
- *Modernization*
- *Spare parts*

Spanntec

Reparatur- & Ersatzteilservice

Service of repair-work and spare parts

Ersatzteilservice für Spanntec-Produkte
- Alle Produkte unseres Hauses sind mit Kommissions- und Herstellernummern versehen. Dieses ist hilfreich für die unkomplizierte Erfassung Ihres Ersatzteilbedarfs.

Beispiel · *example*
(A 201412071/01-1)

Spare part service for Spanntec products
- *All products are provided with commission and production numbers. This is helpful for the uncomplicated capture of your required spare parts.*

Herstellernummer
(zu finden am Umfang Ihres Rollenspannelements)

A _____

Manufacturing no.
(marked on circumference of reel tightening unit)

Oder teilen Sie uns einfach die Daten Ihres Ursprungsauftrages mit
- Ihre Bestell- bzw. Zeichnungsnummer _____
- unsere Auftragsbestätigungs-, Rechnungs- bzw. Zeichnungsnummer _____

Or simply inform us of the date of your original order
- *Your purchase order resp. drawing-number*
- *our confirmation-, invoice-resp. drawing number*

Retro-Fits und Modernisierungen
Aufarbeitung, Reparatur und Optimierung vorhandener Anlagen und Baugruppen

Retro-fits and Modernization
Overhaul work, repair and upgrades of existing units

Spanntec Wickelsysteme GmbH

Niedersachsenstraße 16 · D-49186 Bad Iburg
Tel. +49 (0) 5403 7311-0 · Fax +49 (0) 5403 7311-11
vertrieb@spanntec.de · www.spanntec.de

Service & Komponenten
Service & Components

Wickler

Ausführungsbeispiele nach Spanntec Know-how

Winding Machines

Designed and manufactured with Spanntec know-how

Abroller · *Unwind stands*
Achsloser Abroller mit Schwenkarm
mit Schwenkarmen, Bremsen und Leitwalze
Shaftless unwind with pivot arms
with pivot arms, brake and guiding roller

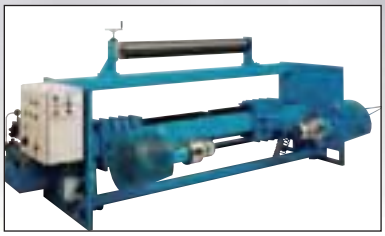

Abroller · *Unwind stands*
Achsloser Abroller mit Vertikalhub
mit vertikaler Hubeinrichtung, Bremsen und Leitwalze
Shaftless unwind with vertical lifting
with vertical lifting device, brake and contact roller

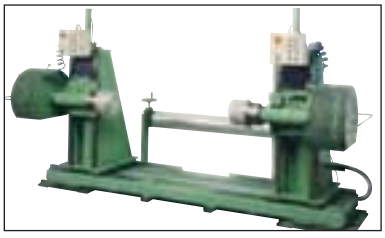

Spanntec

Service & Komponenten
Service & Components

Wickler
Winding Machines

Abroller · *Unwind stands*
Achslose Hochgeschwindigkeitsabrollung
mit vertikaler Hubeinrichtung, Bremsgeneratoren und anstellbarer Materialrollenunterstützung
Shaftless high-speed unwind
with vertical lifting device, brake generators and hydraulically adjustable reel support

Abroller · *Unwind stands*
Achsabroller
mit Schwenkarmen, Bremse und Kontaktwalze
Shaft-unwind
with pivot arms, brake and Contact Roller

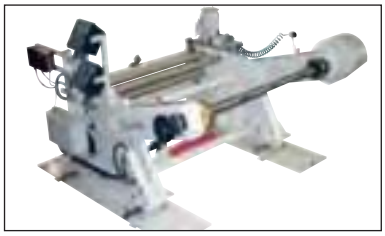

Abroller · *Unwind stands*
Schwenkabrollung
Achsabrollung mit zwei Wickelstationen, Bremsen und Boschert-Klapplager-Aufnahme für Wickelwellen
Turret unwind
Twin-Unwinder with two reel positions, brakes ond Boschert Safety Chucks for shaft take-up

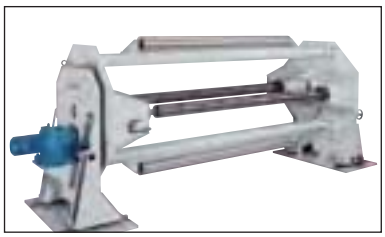

Abroller · *Unwind stands*
Mehrfach-Achsabrollung
4-fach-Achsabrollung mit Wickelwellen, Boschert-Klapplagern für die Wellenaufnahme, Bremsen und Leitwalzen
Multiple unwind
Quadruple-Unwind with expandable shafts, Boschert Safety-chucks for shaft take-up, brakes and Guiding Rollers

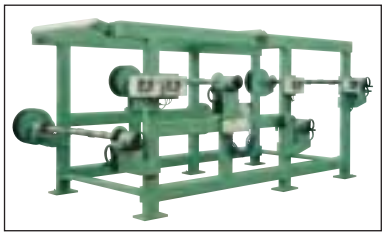

Abroller · *Unwind stands*
Achslose Abrolleinheit; Mehrfachabrollung
3-fach-Abrollung mit Tänzerwalzeneinheit, Bahnführungswalzen, klappbaren Maschinenübergängen und zentraler Hydraulikeinheit
Shaftless unwind-unit; multiple unwind
Triple-Unwind with units of Dancer Rollers, Guiding Rollers, hinged passing platforms and central hydraulic unit

Aufwickler · *Rewinder*
Achslose Aufrollung mit Kontaktwalze
mit Zentrumsantrieb und Rollenaushebevorrichtung, Kontaktwalzenständer und Bahnspannungsregelung
Shaftless rewinder with contact roller
centre-driven, with reel lifting device, Contact Roller and web tension control

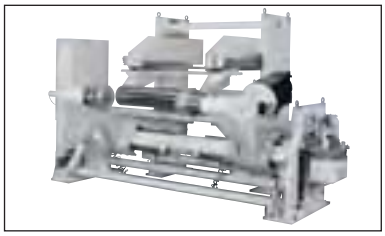

Umrollanlagen · *Re-reeler*
Umrollanlage
Einseitig gelagerte Wickelpositionen mit Kontakt- und Leitwalze; Abrollposition mit Bremse; Aufrollposition mit Zentrumsantrieb
Re-reeler
Cantilevered winding stations with Contact- and Guiding Roller; Unwind with brake - Rewinder centre driven

Spanntec Wickelsysteme GmbH
Niedersachsenstraße 16 · D-49186 Bad Iburg
Tel. +49 (0) 5403 7311-0 · Fax +49 (0) 5403 7311-11
vertrieb@spanntec.de · www.spanntec.de

Spanntec

Service & Komponenten
Service & Components

Sonderanwendungen

Special Applications

Spanntec

Sonderanwendungen

Special Applications

Rollenhandling
Rollenwender
Stationärer Rollenwender zum Schwenken von Materialrollen um 90° mit Euro-Palettenaufnahme und Verschiebetisch

Reel turning devices
Stationary reel turner for pivoting of reels about 90° complete with take-up for Europallets and sliding table

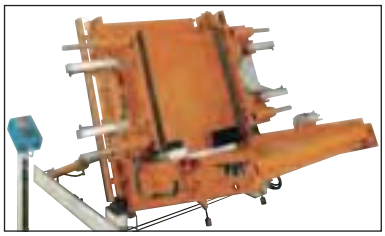

Rollenhandling
Rollenabsenkvorrichtung
zum Absenken der Materialrollen auf Flurebene

Reel lowering device
for lowering reels to floor level

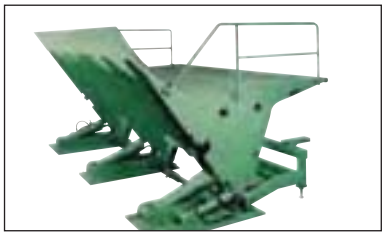

Rollenhandling
Rollentransportwagen
mit Hubeinrichtung

Reel carriage
with lifting device

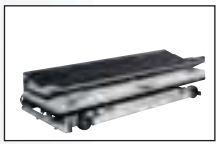

Wickelhülsen - Handling und Bereitstellung · *Winding cores - handling and disposal*
Hülsenmagazin

Core magazine

Spezielle Kundenanforderung · *Specific customers request*
Warenspeicher

Web storage

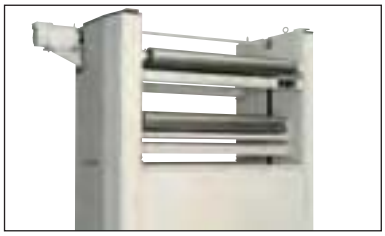

Spezielle Kundenanforderung · *Specific customers request*
Schneidanlage
für dicke Materialien

Slitter
for thick materials

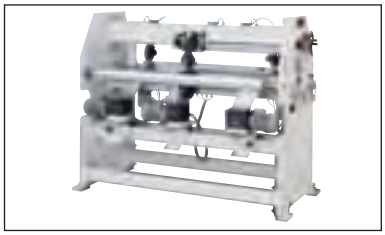

Spanntec Wickelsysteme GmbH

Niedersachsenstraße 16 · D-49186 Bad Iburg
Tel. +49 (0) 5403 7311-0 · Fax +49 (0) 5403 7311-11
vertrieb@spanntec.de · www.spanntec.de

Service & Komponenten
Service & Components

Klapplager

Safety chuck

Verwendung
- Zur Aufnahme von Träger- und Wellenaufnahme im Wickelprozess und zur Drehmomentübertragung bei hohen Geschwindigkeiten
- Mechanische Klapplager
- Mechanische Schiebelager zur Axialjustierung
- Pneumatiklager für den Automatikbetrieb

Besonderheiten
- Präzise Wellenlagerung
- Sehr gute Drehmomentübertragung
- Einfache Handhabung für kurze Rüstzeiten
- Sicher und zuverlässig, langlebig und robust

Operating range
- *For the take-up of carrier and expansion shafts during the winding process and for torque transmission at high speed*
- *Mechanical safety chucks*
- *Mechanical Sliding safety chucks for axial adjustment*
- *Pneumatic chucks for automatic operation*

Characteristic features
- *Precise bearing seat for shafts*
- *Very good torque transmission*
- *Simple loading for short set-up- and shut-down-time*
- *Safe and reliable, long life and durable*

Spanntec

Service & Komponenten
Service & Components

Klapplager
Safty chuck

Charakteristik
- Wellenaufnahme und -lagerung höchster Qualität und Präzision
- Stehlager- oder Flanschlager
- Ausführung mit und ohne Wellenende
- Verchromtes Handrad
- Gummi-Fingerschutz
- Einfache und schnelle Austauschbarkeit der VT-Wellen-Profilaufnahmen

Characteristic features
- *Bearing seat for shafts of highest quality and precision*
- *Pillow block or flange mounted chuck*
- *Execution with or without shaft end*
- *Chrome plated handwheel*
- *Rubber finger guard*
- *Simple and fast exchangeability of the replaceable VT-inserts for the shaft take-up*

Wellen-Profilaufnahme flexibel in Form und Größe

***Opening shapes** flexible in form and size*

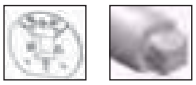
VT1 Vierkant · *square*

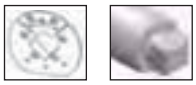
VT2 Vierkant · *square*

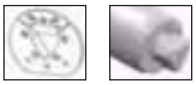
VT6 Dreikant · *triangel*

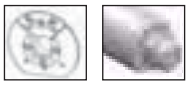
VT7 Rund-VK · *round-square*

Größe Größe	14 - 230 mm	***Size***
Belastung	max. 64000 kg	***Load***
Drehzahl	max. 3000 min^{-1}	***Number of revolutions***
Dreh- / Bremsmoment	max. 41000 Nm	***Torque***

Option
Handradverriegelung HRV-S

Option
Hand wheel locking HRV-S

Zubehör
- Bremse, Rutschkupplung

Accessories
- *brake, sliding clutch*

Checkliste Klapplager *Checklist Safty Chuck*

Bevorzugte Lagerart
- ❑ Mechanische Klapplager
  Mechanical safety chucks
- ❑ Mechanische Schiebelager zur Axialjustierung
  Mechanical sliding safety chucks for axial adjustement
- ❑ Pneumatiklager für den Automatikbetrieb
  Pneumatic chucks for automatic operation

preferred kind of Safety Chuck

Lagerform
- ❑ Stehlager · *Pillow block mounted safety chuck*
- ❑ Flanschlager · *Flange mounted safety chuck*

Chuck design

Mechanisches Schiebelager zur Axialverstellung (Verstellbereich)
- ❑ +/-25 mm
- ❑ +/-50 mm

***Mechanical sliding safety chuck axial side lay** (adjustment)*

Wellen-Profilaufnahme
flexibel und Form und Größe

- ❑ **VT1** Vierkant *square*

- ❑ **VT2** Vierkant *square*

- ❑ **VT6** Dreikant *triangel*

- ❑ **VT7** Rund-VK *round-square*

Opening shapes
flexible in form and size

Größe _____ mm ***Size***

gewünschte Losgröße _____ Stück / psc ***Required quantity***

Einsatzbereich *Operating range*

■ Rollengewicht (Baumgewicht)	_____ kg max.	■ *Reel weight (beam weight)*
■ Bahngeschwindigkeit	_____ m/min *ft/min*	■ *web speed*
■ Drehzahl	_____ Upm/*rpm max.*	■ number of revolutions
■ Brems-/ Not-Stopp-Zeit	_____ sec	■ *braking time / emergency stopp*
■ Drehmoment	_____ Nm max./ *ft lb max.*	■ *torque*
■ Drehmomenteinleitung	❑ einseitig · *one-sided* ❑ beidseitig · *both-sided*	■ *torque actuation*
■ pneum. Betriebsdruck	_____ bar	■ *pneum. working pressure*

Spanntec Wickelsysteme GmbH
Niedersachsenstraße 16 · D-49186 Bad Iburg
Tel. +49 (0) 5403 7311-0 · Fax +49 (0) 5403 7311-11
vertrieb@spanntec.de · www.spanntec.de

Spanntec

LIFT 2 MOVE

Batteriebetriebene, mobile Hebehilfe

Battery-powered, mobile lifting aid

Verwendung
- Maßgeschneiderte Handhabungslösungen; dem Ladegut, dem Einsatzort, dem Anwender und der Art der Handhabung individuell angepasst
- Alles ist möglich: Heben, Senken, Drehen, Wenden, Greifen, Halten, Transportieren u. v. m

Besonderheiten
- Steigerung der Produktivität
- Ermöglicht komplexe und physikalisch anspruchsvolle Vorgänge
- Einfach, sicher, ergonomisch

Operating range
- *Individual handling solutions that are matched precisely to your goods, the location, the operator, and the specific handling task*
- *Everything is possible: Lifting, lowering, rotating, turning, gripping, holding, transport, ... and lots more*

Characteristic features
- *Increase productivity*
- *Enables complex and physically demanding operations to be carried out*
- *Simple, safe, ergonomic*

Spanntec

LIFT 2 MOVE

Batteriebetriebene, mobile Hebehilfe
Battery-powered, mobile lifting aid

Charakteristik
- Mobiler Transportwagen "LIFT 2 MOVE" mit ergonomisch einstellbarem Schiebebügel
- Stabilitätsfahrwerk mit vier Lenkrollen und Drei-Stufen-Feststellbremse
- Vertikale Hubeinrichtung über elektrischen Spindelantrieb und Zwei-Geschwindigkeitsstufen-Fernbedienung
- Flexible Lastaufnahmemittel und Anbauvarianten
- Power-Pac-Akkupakete mit Ladezustandsanzeige (zusätzliches Batteriepaket optional)

Characteristic features
- *Mobile transport trolley "LIFT 2 MOVE" with ergonomically adjustable safety gripper*
- *Stabile chassis with four steering rollers and parking brake*
- *Vertical lifting device with electrical spindle drive and remote two-speed handling*
- *Individual and flexible load suspension device and add-on units*
- *Power-Pac accumulator with charge meter (optional: additional power-pac)*

Aufbau im flexiblen Baukastensystem
Design in flexible modular system

Plattform: Für einen individuellen Hantierungseinsatz
Platform: For individual handling operations

Beweglicher Rollendorn:
Manuell seitlich verschiebbarer Dorn (optional mit Ladehilfsrollen) zur Rollen- und Hülsenhantierung
Adjustable Reelmanipulator: Manual lateral adjustable spindle (with optional roll support) for reel- and core handling

Elektrische Greif- und Dreheinheit:
Mit 360° Drehfunktion zum Greifen und Drehen von Rollen, Hülsen und anderer Komponenten
Electric gripping / turning unit: with gripping and 360° rotation function for handling reels, cores and other components

Rollenmanipulator: Schwenkbarer Aufnahmedorn mit 90°-Drehfunktion im Lastschwerpunkt zum Aufnehmen und Versetzen von Rollen mit Innenkern
Reelmanipulator: Pivotable spindle with 90° rotation around center of gravity for picking up and handling reels with hollow core

Rollengabel: mit verstellbaren Gabelzinken zur Hantierung von Rollen mit den unterschiedlichsten Durchmessern
Reel Fork: Adjustable fork arms for different reel diameters

Spanntec Wickelsysteme GmbH
Niedersachsenstraße 16 · D-49186 Bad Iburg
Tel. +49 (0) 5403 7311-0 · Fax +49 (0) 5403 7311-11
vertrieb@spanntec.de · www.spanntec.de

Service & Komponenten
Service & Components

CCM 2000 / 3000

Hülsenschneidmaschine
Core Cutting Machine

Verwendung
- Zum präzisen Schneiden von Wickelhülsen in gebrauchsfertige Hülsenabschnitte mit hoher Kantenqualität.

Besonderheiten
- Vollautomatischer Schneidvorgang
- Hohe Schnittgeschwindigkeit
- Manuelle Hülsenzuführung
- Übersichtliche Bedienelemente
- Bedienungsfreundliches Design; einfach und sicher

Operating range
- *For the precise cutting of winding cores ready for use with high edge quality*

Characteristic features
- *Fully automatic*
- *High speed*
- *Manual core positioning*
- *Clear operating elements*
- *User-friendly design; easy and simple*

Spanntec

Service & Komponenten
Service & Components

CCM 2000 / 3000

Hülsenschneidmaschine
Core Cutting Machine

Leistungsdaten	**CCM 2000**	**CCM 3000**	***Application data***
■ Wickelhülsenlänge, ungeschnitten	max. 2000 mm	max. 3000 mm	■ *Core length - basic*
■ Hülsenmaterial	Pappe · *cardboard*	Pappe · *cardboard*	■ *Core material*
■ Wickelhülsen-Innendurchmesser (ID) Standard (Für Zwischengrößen sind Anpassungen möglich)	3" / 76,2 mm 6" / 152,4 mm	3" / 76,2 mm 6" / 152,4 mm	■ *Inner core diameter (ID) Standard (for intermediate sizes adaptations are possible)*
■ Wickelhülsen-Außendurchmesser	≤ 210 mm	≤ 210 mm	■ *Outer core diameter*
■ Hülsen-Wandstärke (w)	≥ 5 - ≤ 18 mm	≥ 5 - ≤ 18 mm	■ *Wall thickness of core (w)*
■ Hülsen-Schnittbreite (L) Automatik-Modus Manueller Modus	min ≤ 20 mm max. 600 mm max. 1930 mm	min ≤ 20 mm max. 600 mm max. 2930 mm	■ *Core-cutting length (L)* *Automatic-mode* *Manual mode*
■ Schneidtoleranz	±0,2 mm	±0,2 mm	■ *Tolerance of cutting length*

Maschinendaten	**CCM 2000**	**CCM 3000**	***Machine data***
■ Drehzahl der Hülse	max: 427 min^{-1}	max: 427 min^{-1}	■ *Number of revolutions of core*
■ Vorschubgeschwindigkeit	max: 200 mm/s	max: 200 mm/s	■ *Rate of feed*
■ Schneidleistung (ID = 76 mm; w = 7 mm; L = 50 mm)	Schnitte/min *slits/min.* 18	Schnitte/min *slits/min.* 18	■ *Cutting capacity (ID = 76 mm; w = 7 mm; L = 50 mm)*

Abmessung der Maschine	**CCM 2000**	**CCM 3000**	***Measurements***
Länge	3000 mm	4000 mm	*Length*
Breite	400 mm	400 mm	*Width*
Höhe	1300 mm	1300 mm	*Height*

Energiebedarf	**CCM 2000**	**CCM 3000**	***Requirement of energy***
Stromversorgung	230V AC; 50/60 Hz	230V AC; 50/60 Hz	*System voltage*
Stromabsicherung	10 A	10 A	*Control voltage*

Pneumatik	**CCM 2000**	**CCM 3000**	**Pneumatik**
Luftdruck	6 bar	6 bar	*Air pressure*
Luftverbrauch	1 m^3/h	1 m^3/h	*Air consamption*

Aufbau · *Construction*

1. Schaltschrank · *Control box*
2. Bedienpult · *Operator panel*
3. Grundrahmen · *Basic frame*
4. Hülsenaufnahme-Einheit · *Core clamping unit*
5. Schutzabdeckung · *Protection guard*
6. Aufnahmeachse · *Locating axle*
7. Schneideinrichtung · *Cutting device*
8. Seitenverkleidung · *Facing*
9. Rollenständer · *Roller pillar*

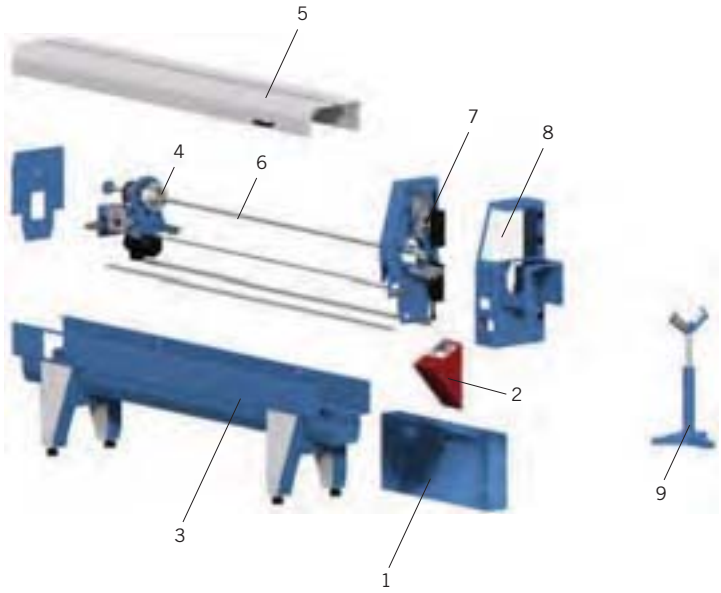

Spanntec Wickelsysteme GmbH

Niedersachsenstraße 16 · D-49186 Bad Iburg
Tel. +49 (0) 5403 7311-0 · Fax +49 (0) 5403 7311-11
vertrieb@spanntec.de · www.spanntec.de

Service & Komponenten
Service & Components

RSW 40/35

Randstreifenwickler

Edge Strip Winder

Verwendung
- Vermeidung von Mischabfällen durch hülsenloses Aufwickeln schmaler Randstreifen
- Minimierung des Abfallvolumens als Alternative zur Randstreifenabsaugung
- Nachhaltigkeit durch Werkstoff-Rückgewinnung aus den Randstreifenmaterialien

Besonderheiten
- Wickelgeschwindigkeit der Vormaschine angepasst
- Automatische Verlegeeinheit zum changierenden Aufwickeln
- Einfache Handhabung für kurze Rüstzeiten
- Kompaktes, universell einsetzbares Anbaugerät

Operating range
- *No mixing of material due to coreless rewinding of small web edge strips*
- *Minimization of waste-volume and option to edge-strip-suction*
- *Sustainability due to reclaimation of edge strip material*

Characteristic features
- *Web speed linked to the previous machine*
- *Even rewinding by means of an automatically working stacking unit*
- *Ease of operation for a low set-up- and shut-dowm-time*
- *Compact and universal add-on-unit*

Spanntec

Service & Komponenten
Service & Components

RSW 40/35

Randstreifenwickler
Edge Strip Winder

Charakteristik			**Characteristic**
■ Zentrumswickler, hülsenlos auf pneumatischem Wickelzapfen Serie 3140			■ *Center-driven rewinder, coreless onto pneumatic winding trunnion Series 3140*
■ Wickelsystem: Drehmoment über Tänzerregelung			■ *Rewinding principle: dancing roller controlled*
Einsatzdaten			***Application data***
■ Arbeitsbreite		400 mm	■ *Working width*
■ Randstreifenbreite in Abhängigkeit zur Materialstärke	max.	25 - 35 mm	■ *Edge-strip-width max.in dependance to web thickness*
■ Wickeldurchmesser	max.	350 mm	■ *Winding diameter*
■ Bahngeschwindigkeit	max.	450 m/min.	■ *Web speed*
■ Wickelzug		10 - 150 N	■ *Web tension*

Gesamtabmessung - Einzelversion		***Dimensions***
Länge	800 mm	*Length*
Breite	1000 mm	*Width*
Höhe	1500 mm	*Height*
Eigengewicht	150 kg	***Own weight***
Energiebedarf		***Requirement of energy***
Stromversorgung	230V AC; 50/60 Hz	*System voltage*
Stromabsicherung	10 A	*Control voltage*
Luftversorgung	5 bar	***Air supply***
Option		***Option***
auch als Mehrfach-Version lieferbar		*also multiplex edge-strip winder available*

Aufbau · *Construction*

1. Antriebsmodul (Zentrumsantrieb)
   Driving unit (centre driven)
2. Wickelzapfen · *Winding trunnion*
3. Changiereinrichtung · *Cross-winding device*
4. Tänzerregelung · *Dancing roller controll*

Spanntec Wickelsysteme GmbH

Niedersachsenstraße 16 · D-49186 Bad Iburg
Tel. +49 (0) 5403 7311-0 · Fax +49 (0) 5403 7311-11
vertrieb@spanntec.de · www.spanntec.de

Service & Komponenten
Service & Components

Walzen

Leit- und Leichtlaufwalzen
Bahnspannungs- und Bahngeschwindigkeits-Messwalzen

Roller

Guiding and free-running Roller
Tension Sensing Roller and Speed Sensing Roller

Die Vielseitigkeit unserer Walzen ist enorm.
Gefertigt nach Ihren spezifischen Vorgaben lassen sie sich in den verschiedensten Branchen einsetzen. Zur Herstellung und Verarbeitung unterschiedlichster Materialien und perfekt in die Maschinen integriert. Sie überzeugen durch hohe Rundlaufgenauigkeit und ihre kostengünstige Konstruktion, Leichtlaufwalzen mit ihrem reduziertem Drehwiderstand. Unterschiedlichste Oberflächen und Beschichtungen machen unsere Walzen so vielseitig einsetzbar.

Our rollers are enormously versatile.
Manufactured to meet your specific requirements, they can be utilised in a broad range of different industries. For manufacturing and processing a vast range of materials and enabling perfect integration into the machines. Their concentric running along with a cost-effective design are highly convincing: our free-running rollers with reduced frictional resistance. The vast range of different surfaces and coatings is the basis for the versatility of our rollers.

Spanntec

Walzen Roller

Leitwalzen · Bahnspannungs- und Bahngeschwindigkeit-Messwalzen
Guiding Roller · Tension Sensing Roller and Speed Sensing Roller

Option
- Leichtlaufwalzen mit reduziertem Drehwiderstand

Option
- *Very low-friction path rollers*

Anwendung und Einsatzbereich
- Zur Führung bahnförmiger Materialien in Herstellungs- und Converting-Maschinen
- Zur Erfassung und Regelung des Material-Bahnzuges und der Geschwindigkeit

Application and operating range
- *For guiding of web materials within manufacturing and converting machines*
- *For use in web tension and speed control applications*

Dimensionierung

Walzendurchmesser	≤ 460 mm
Walzen-Gesamtlänge	≤ 6000 mm

Dimensions

Roller diameter	
Total length of roller	

Besonderheiten
- Kundenspezifische Fertigung
- Individuelle Walzenoberfläche bzgl. der Gestaltung und Beschichtung
- Exaktes Auswuchten für einen schwingungsfreien Bahnverlauf
- Hohe Rundlaufgenauigkeit und Zylindrizität

Characteristic
- *Customized manufacturing*
- *Individual roller sleeve surface with regards to design and covering*
- *Accurate balancing to realize a waveless web flow*
- *High concentricity and cylindrical precision*

Aufbau
- Walzenmantel: Stahl, Aluminium, CFK-Verbundwerkstoffe oder Sondermaterialien
- Walzenoberfläche: feingedreht, geschliffen, spiralisiert und nach Kundenwunsch Standard-Rauheitsklasse der Oberfläche Rz 12 - RZ25 (DIN3141) hartverchromt oder vernickelt bis Rz 0,2 möglich
- Walzenbeschichtung nach Kundenwunsch, z. B. gummiert, silikonisiert, hartcoatiert, vernickelt oder hartverchromt, eloxiert, keramisch beschichtet, plasmanitriert
- Anwendungsspezifische Rundlaufgenauigkeit
- Dynamisch gewuchtet (VDI-Richtlinie 2060) Standard-Auswuchtgüte Q6,3 - Q1
- Lagerzapfen im Walzenmantel eingepasst oder drehbar gelagert

Construction
- *Roller sleeve: steel aluminium, CFK-composite material or special materials*
- *Surface of roller sleeve: precision turned, ground, spiral-grooved according to customers request Standard of surface finish Rz 12 - RZ25 (DIN3141) hardchrome- or nickel-plated allows a surface finish of Rz 0,2*
- *Surface coating according to customers request e. g. rubber, silicon, hardcoated, nickel-plated, chrome-plated, anodised, ceramic overlay, plasma-nitridet*
- *Concentric balance depending to usage*
- *Dynamically balanced (VDI guideline 2060) Standard grade of balance Q6,3 - Q1*
- *Bearing journals fitted into the roller sleeve or rotatable mounted on bearings*

Leitwalze
Guiding Roller

Bahnspannungsmesswalze
Tension Sensing Roller

Spanntec Wickelsysteme GmbH

Niedersachsenstraße 16 · D-49186 Bad Iburg
Tel. +49 (0) 5403 7311-0 · Fax +49 (0) 5403 7311-11
vertrieb@spanntec.de · www.spanntec.de

Spanntec

Anhang
Appendix

Spanntec

Maßblatt *Wickelwelle und Untermesserwelle*

Dimensional sketch Expanding- and Winding Shafts and Bottom-knife Shafts

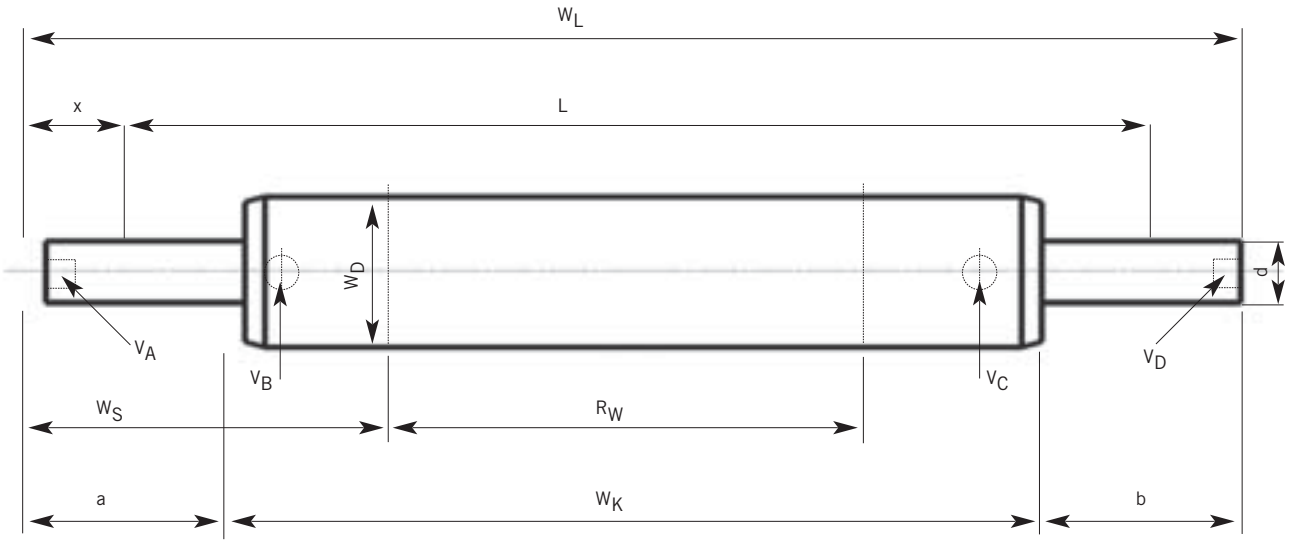

■ Wellen-Nenndurchmesser [W_D]	mm	■ *Nominal shaft diameter [W_D]*
■ Mittelstücklänge [W_K]	mm	■ *Middle shaft length [W_K]*
■ Wellenlänge [W_L]	mm	■ *Shaft length [W_L]*
■ Freier Wellenüberstand zur Materialrolle [W_S]	mm	■ *Free shaft length to reel [W_S]*
■ Wellengewicht [W_M]	kg	■ *Shaft weight [W_M]*
■ Lagerabstand [L]	mm	■ *Bearing distance [L]*
■ Freier Zapfenüberstand zur Lagerstelle (mittig) [x]	mm	■ *Free length of journal to bearing centre [x]*
■ Zapfenlänge - links [a]	mm	■ *Length of journal - left hand [a]*
■ Zapfenlänge - rechts [b]	mm	■ *Length of journal - right hand [b]*
■ Zapfendurchmesser - links [c]	mm	■ *journal diameter - left hand [c]*
■ Zapfendurchmesser - rechts [d]	mm	■ *journal diameter - right hand [d]*
■ Ventilposition / Luftanschluss [$V_{A\text{-}B\text{-}C\text{-}D}$]		■ *Valveposition / Air supply [$V_{A\text{-}B\text{-}C\text{-}D}$]*

Bemerkungen · *remarks*

■ Shaft-Handling gewünscht ❑ mobil · *mobile* ❑ stationär · *stationary* ■ *Shaft handling required*

Spanntec

Maßblatt Wickelwelle und Untermesserwelle

Dimensional sketch Expanding- and Winding Shafts and Bottom-knife Shafts

Spanntec Wickelsysteme GmbH

Niedersachsenstraße 16 · D-49186 Bad Iburg
Tel. +49 (0) 5403 7311-0 · Fax +49 (0) 5403 7311-11
vertrieb@spanntec.de · www.spanntec.de

Maßblatt *Wickelköpfe und -zapfen*

Dimensional sketch Winding Chucks / Winding Trunnions

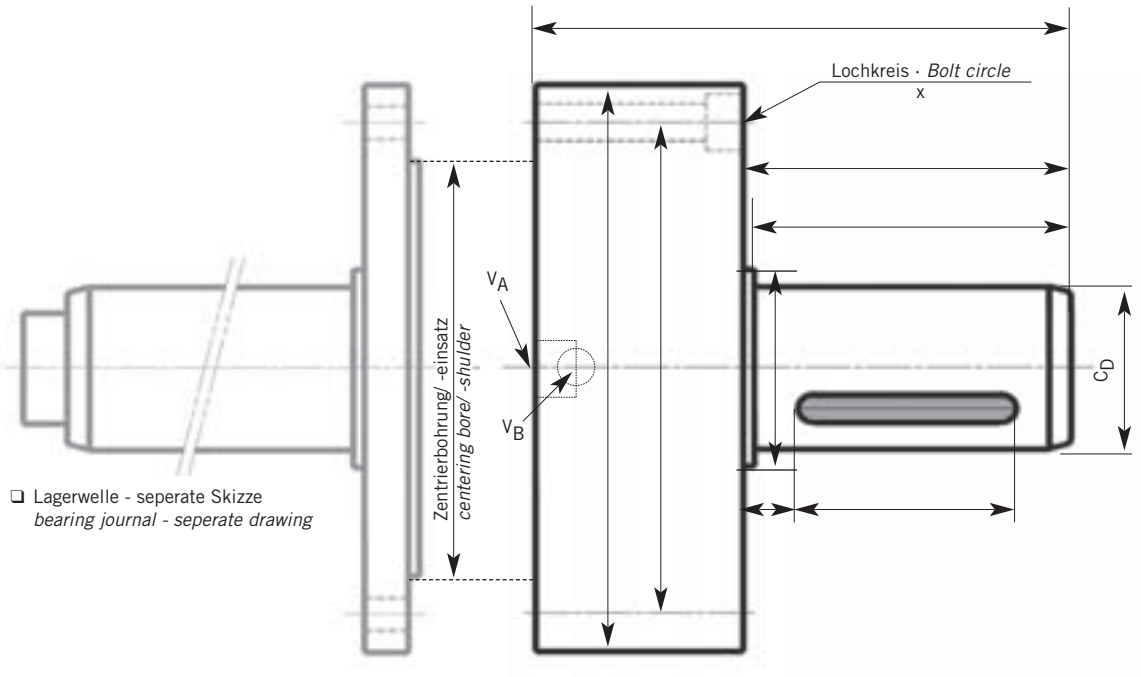

❑ Lagerwelle - seperate Skizze
bearing journal - seperate drawing

■ Wickelkopf / -zapfen Nenndurchmesser [C_D]	_____ mm	■ *Nominal chuck / trunnion diameter [C_D]*
■ Ventilposition / Luftanschluss [V_{A-B}]	_____	■ *Valveposition / Air supply [V_{A-B}]*

Bemerkungen · *remarks*

_____

_____

_____

_____

_____

_____

_____

_____

Spanntec

Maßblatt Wickelköpfe und -zapfen

Dimensional sketch Winding Chucks / Winding Trunnions

Spanntec Wickelsysteme GmbH

Niedersachsenstraße 16 · D-49186 Bad Iburg
Tel. +49 (0) 5403 7311-0 · Fax +49 (0) 5403 7311-11
vertrieb@spanntec.de · www.spanntec.de

Maßblatt *Adapter*

Dimensional sketch Adapter

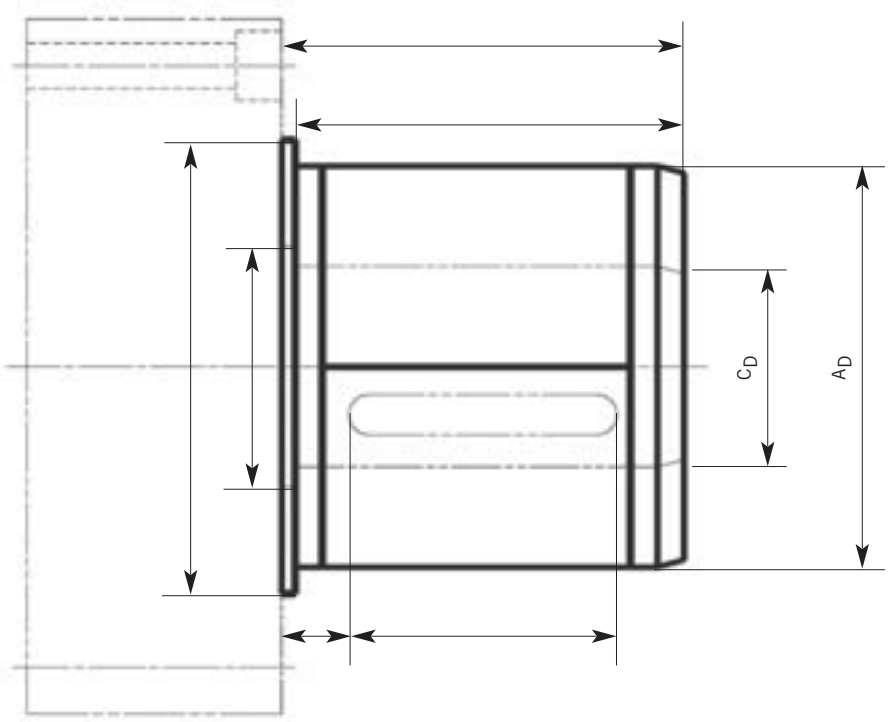

■ Adapter - Nenndurchmesser [A_D]	_____ mm	■ *Nominal diameter of adapter [A_D]*
■ Nenndurchmesser des Träger-Wickelkopfes / -zapfen [C_D]	_____ mm	■ *Nominal chuck / trunnion diameter [C_D]*

Bemerkungen · *remarks*

Vorhandener Spanntec-Träger (Rollenspannelement)

■ Alle Produkte unseres Hauses sind mit Kommissions- und Herstellernummern versehen. Dies ist hilfreich für die unkomplizierte Erfassung Ihres Bedarfs.

Herstellernummer (zu finden am Umfang Ihres Rollenspannelements)

_____

Existing Spanntec Carrier (Reel Tightening Unit)

■ *All products of our house are provided with commission and production numbers. This is helpful for the uncomplicated capture of your requirements.*

Manufacturing no. *(marked on circumference of reel tightening unit)*

Spanntec

Maßblatt Adapter
Dimensional sketch Adapter

Spanntec Wickelsysteme GmbH

Niedersachsenstraße 16 · D-49186 Bad Iburg
Tel. +49 (0) 5403 7311-0 · Fax +49 (0) 5403 7311-11
vertrieb@spanntec.de · www.spanntec.de

Maßblatt Friktionswelle
Dimensional sketch Friction Shafts

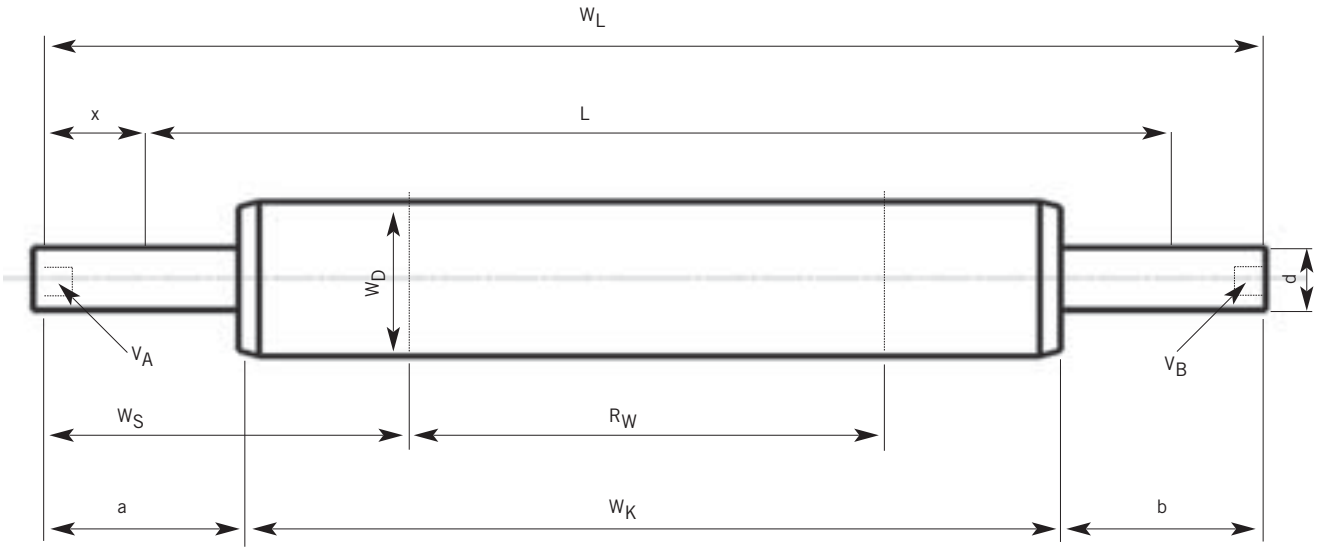

■ Wellen-Nenndurchmesser [W_D]	mm	■ *Nominal shaft diameter [W_D]*
■ Mittelstücklänge [W_K]	mm	■ *Middle shaft length [W_K]*
■ Wellenlänge [W_L]	mm	■ *Shaft length [W_L]*
■ Freier Wellenüberstand zur Materialrolle [W_S]	mm	■ *Free shaft length to reel [W_S]*
■ Wellengewicht [W_M]	kg	■ *Shaft weight [W_M]*
■ Lagerabstand [L]	mm	■ *Bearing distance [L]*
■ Freier Zapfenüberstand zur Lagerstelle (mittig) [x]	mm	■ *Free length of journal to bearing centre [x]*
■ Zapfenlänge - links [a]	mm	■ *Length of journal - left hand [a]*
■ Zapfenlänge - rechts [b]	mm	■ *Length of journal - right hand [b]*
■ Zapfendurchmesser - links [c]	mm	■ *journal diameter - left hand [c]*
■ Zapfendurchmesser - rechts [d]	mm	■ *journal diameter - right hand [d]*
■ Luftanschluss [V_{A-B}]		■ *Air supply [V_{A-B}]*

Bemerkungen · *remarks*

■ Shaft-Handling gewünscht ❑ mobil · *mobile* ❑ stationär · *stationary* ■ *Shaft handling required*

Spanntec

Maßblatt Friktionswelle
Dimensional sketch Friction Shafts

Spanntec Wickelsysteme GmbH

Niedersachsenstraße 16 · D-49186 Bad Iburg
Tel. +49 (0) 5403 7311-0 · Fax +49 (0) 5403 7311-11
vertrieb@spanntec.de · www.spanntec.de

Maßblatt Handling-Systeme
Dimensional sketch Handling Systems

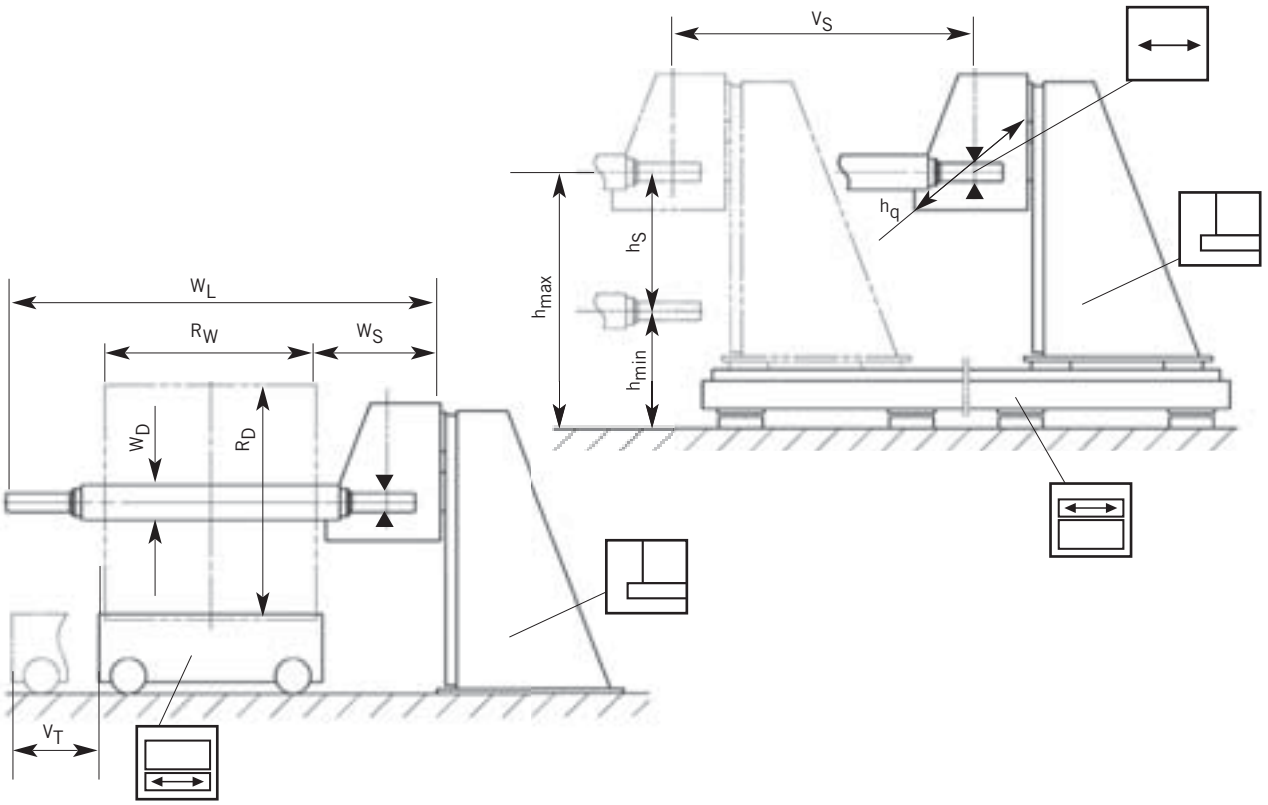

■ Wellen-Nenndurchmesser [W_D]	mm	■ *Nominal shaft diameter [W_D]*
■ Wellenlänge [W_L]	mm	■ *Shaft length [W_L]*
■ Freier Wellenüberstand zur Materialrolle [W_S]	mm	■ *Free shaft length to reel [W_S]*
■ Wellengewicht [W_M]	kg	■ *Shaft weight [W_M]*
■ Rollenbreite [R_W]	mm	■ *Reel width [R_W]*
■ Rollendurchmesser [R_D]	mm	■ *Reel diameter [R_D]*
■ Rollengewicht [R_M]	mm	■ *Reel weight [R_M]*
■ Wellenübernahmehöhe, max. [h_{max}]	mm	■ *Shaft deposit height - max [h_{max}]*
■ Wellenübernahmehöhe, min. [h_{min}]	mm	■ *Shaft deposit height - min [h_{min}]*
■ Vertikalhub [h_S]	mm	■ *Vertical stroke [h_S]*
■ Horizontaler Verfahrweg auf Führungsbett [V_S]	m	■ *Horizontal stroke on slide way [V_S]*
■ Horizontaler Verfahrweg des Rollen-Transportwagens [V_T]	m	■ *Horizontal stroke of transport trolley [V_T]*
■ Horizontale Querverstellung der Wellenklemmung [h_q]	mm	■ *Horizontal adjustment of pick-up-plate [h_q]*

Spanntec

Maßblatt Handling-Systeme
Dimensional sketch Handling Systems

Spanntec Wickelsysteme GmbH

Niedersachsenstraße 16 · D-49186 Bad Iburg
Tel. +49 (0) 5403 7311-0 · Fax +49 (0) 5403 7311-11
vertrieb@spanntec.de · www.spanntec.de

Erklärungen Rollenspannelemente
Assertions Reel Tightening Units

Spannelemente · *Clamping elements*

Spannschienen · *Clamping rails*
Material: Aluminium, Polyurethan · *Material: aluminium, polyurethane*
Vorzentrierleisten · *pre-centering rails*
Material: Aluminium, Kunststoff · *Material: aluminium, plastic*
Friktionsschienen · *Friction rails*
Material: Reibbelag · *Material: friction lining*

Spannleiste · *Gripping jaw*
Material: Aluminium, Stahl, Polyurethan-Beschichtung
Material: aluminium, steel, polyurethane-covering

Spannschalen · *Gripping shells*
Material: Aluminium, Stahl, Polyurethan-Beschichtung
Material: aluminium, steel, polyurethane-covering

Spannbolzen · *Gripping bolts*
Material: Stahl · *Material: steel*

Schutzummantelung · *Protecting covering*
Gebrauchsmuster 298 05081.1 Material: Polyurethan
Registered design 298 05081.1 Material: polyurethane

Spannsegment · *Gripping segment*
Material: Stahl, Polyurethan-Beschichtung
Material: steel, polyurethane-covering

Expansionsreifen · *Expansion tyre*
Material: Polyrethan · *Material: polyurethane*

Kugel-Friktionsringe · *Ball-bearing friction-rings*
Material: Stahl · *Material: steel*

Erklärungen Rollenspannelemente
Assertions Reel Tightening Units

Betätigungsart · *Actuation method*

mechanisch
mechanical

pneumatisch
pneumatic

Nenndurchmesser · *Nominal diameter*

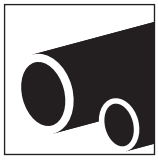

Wickelhülse
Winding core

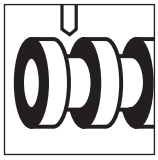

Untermesserbüchse /
Innendurchmesser
bottom-knife-bush /
inner diameter

Rollenaufnahme · *Reel take-up*

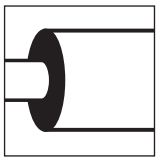

einnutzig
single reel

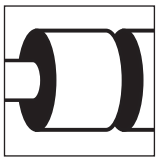

mehrnutzig (Nutzenbreite ≥ 100 mm)
multi-reel (slit width ≥ 100 mm)

Schmalrollen
Narrow reels

Expansionsart · *Expansion method*

mechanisch-zentrisch
mechanic-centrical

pneumatisch
pneumatic

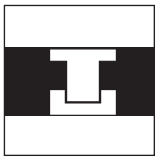

mechanisch durch separate Träger
mechanical due to separate carrier

Zentrizität · *Concentric tolerance*

Spanntec Wickelsysteme GmbH

Niedersachsenstraße 16 · D-49186 Bad Iburg
Tel. +49 (0) 5403 7311-0 · Fax +49 (0) 5403 7311-11
vertrieb@spanntec.de · www.spanntec.de

Erklärungen Handling-Systeme
Assertions Handling Systems

Charakteristik · *Characteristic*

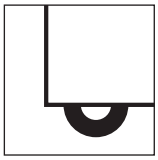
mobil
mobile

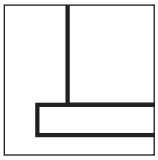
stationär
stationary

Wellenposition · *Shaft position*

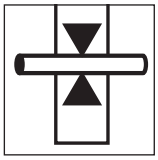
mittig
center

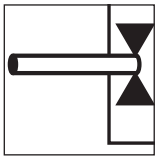
einseitig
cantilevered

Bewegungsachsen · *Axis of movement*

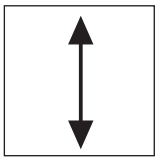
vertikal
vertical

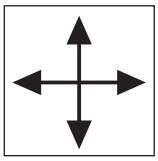
horizontral
und vertikal
horizontal
and vertical

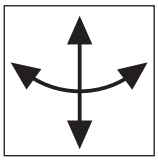
horizontral frei
und vertikal
horizontal free
and vertical

Bedienung · *Operation*

manuell
manuel

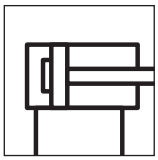
hydraulisch
hydraulic

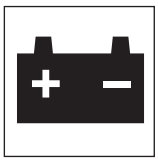
Batteriebetrieb
batterie powered

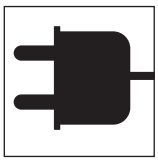
elektrisch
electric

Mögliche Funktionsabläufe · *Possible method of operation*

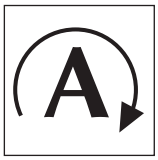

teilautomatisch
partially automatic

Einbindung in
übergeordnete
Prozessabläufe
Integration into
process controll
system

Zusatzkomponenten · *Additional components*

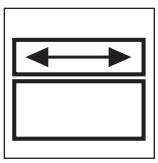
Führungsbett
slideway

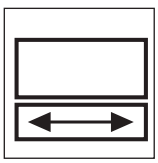
Rollentransportwagen
reel carriage

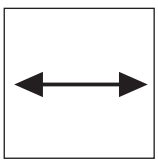
horizontale
Querverstellung der
Wellenklemmung
horizontal adjusment
of pick-up plate